RODCRAFT www.rodcraft.com	Schlagschrauber 1" Impact Wrench 1"	Modell 2403XI	Serie A

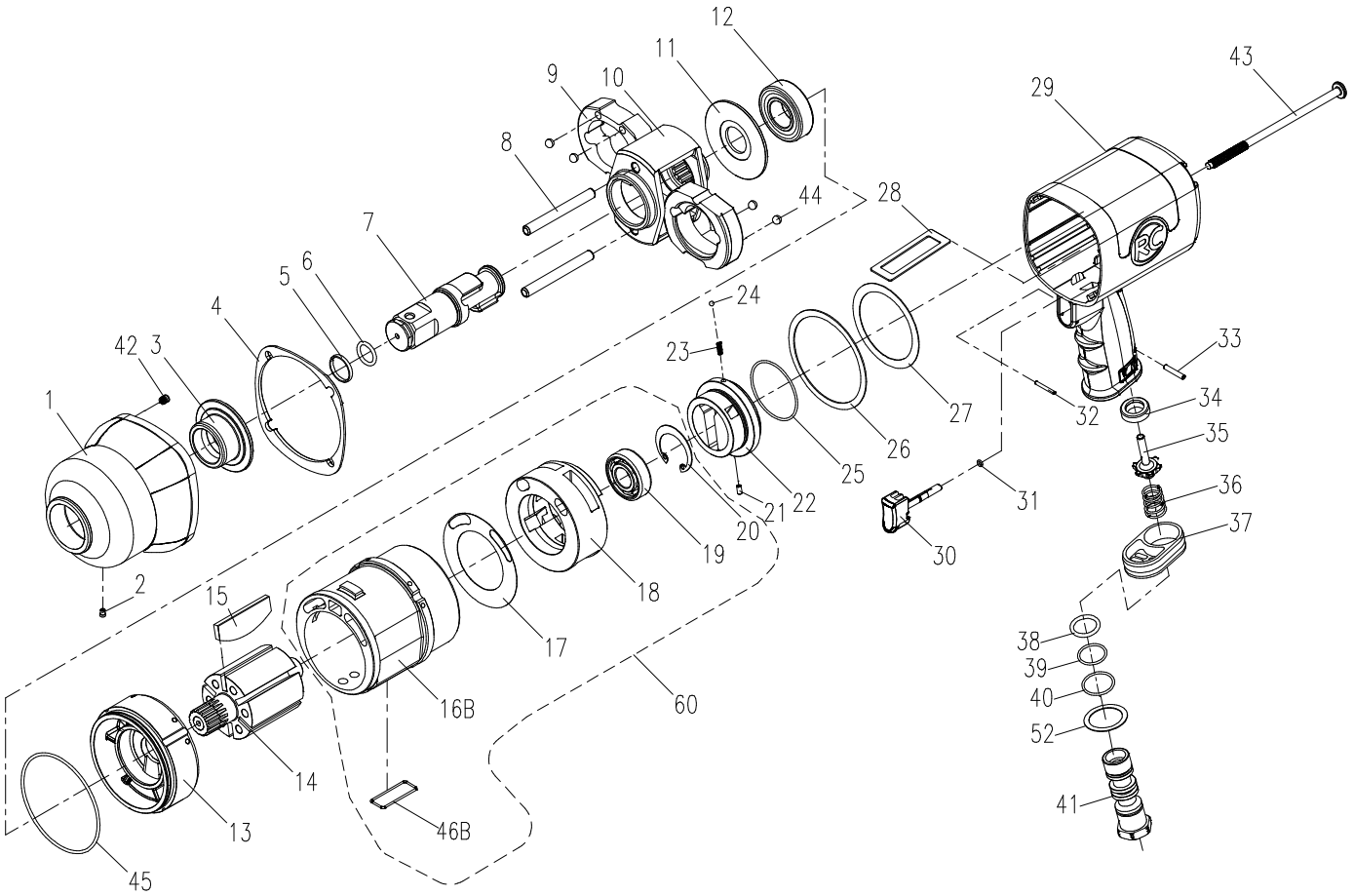

Pos.	Artikelnr.	Bezeichnung	Description	Anz.	Pos.	Artikelnr.	Bezeichnung	Description	Anz.
01	8950200940	SCHLAGWERKGEHÄUSE	HAMMER CASE	1	35	8950210005	VENTILSTÖSSEL	VALVE STEM	1
02	8950200011	SCHMIERNIPPEL	GREASE FITTING	1	36	8950210006	FEDER	SPRING	1
03	8950240054	SPINDELBUCHSE	ANVIL BUSHING	1	37	8950210007	LUFTAUSLASS	EXHAUST DEFLECTOR	1
04	8950200025	DICHTUNG	GASKET	1	38	8950030003	O-RING	O-RING	1
05	8950240055	NUSSHALTERING 1"	ANVIL COLLAR 1"	1	39	8950030002	O-RING	O-RING	1
06	8950030012	O-RING	O-RING	1	40	8950030002	O-RING	O-RING	1
07	8950240056	SPINDEL 1"	ANVIL 1"	1	41	8950210025	LUFTEINLASS	AIR INLET	1
08	8950240049	STIFT	PIN	2	42	8950200029	GEWINDEEINSATZ	INSERT RECOIL	4
09	8950240050	HAMMER	HAMMER	2	43	8950010005	SCHRAUBE	SCREW	4
10	8950240051	SCHLAGWERKKORB	HAMMER CAGE	1	44	8950000012	KUGEL	STEEL BALL	4
11	8950240052	DISTANZSCHEIBE	SPACER	1	45	8950030010	O-RING	O-RING	1
12	8950000010	KUGELLAGER	BALL BEARING	1	46B	8950220019	DICHTRING	SEAL	1
13	8950220015	MOTORENDPLATTE	END PLATE	1	52	8950210008	SCHEIBE	WASHER	1
14	8950220016	ROTOR	ROTOR	1	60	8950220018	ZYLINDER KOMPLETT	CYLINDER COMPLETE	1
15	8950220017	LAMELLE	ROTOR BLADE	6					
16B	1	NICHT EINZELN LIEFERBAR	ONLY AVAILABLE IN SET						
17	1	NICHT EINZELN LIEFERBAR	ONLY AVAILABLE IN SET						
18	1	NICHT EINZELN LIEFERBAR	ONLY AVAILABLE IN SET						
19	8950000011	KUGELLAGER	BALL BEARING	1					
20	8950040000	SICHERUNGSRING	RETAINING RING	1					
21	8950020000	SPANNSTIFT	SPRING PIN	1					
22	8950210160	UMSTEUERVENTIL	REVERSE VALVE	1					
23	8950210001	FEDER	SPRING	1					
24	8950000003	KUGEL	STEEL BALL	1					
25	8950030007	O-RING	O-RING	1					
26	8950200026	DICHTUNG	GASKET	1					
27	8950210022	SCHEIBE	WASHER	1					
28	8950200027	DICHTUNG	GASKET	1					
29	8950200028	MOTORGEHÄUSE	MOTOR HOUSING	1					
30	8950210003	BETÄTIGUNGSHEBEL	THROTTLE LEVER	1					
31	8950030001	O-RING	O-RING	1					
32	8950020001	SPANNSTIFT	SPRING PIN	1					
33	8950020002	SPANNSTIFT	SPRING PIN	1					
34	8950210004	VENTILSITZ	VALVE SEAT	1					

Bei Ersatzteilbestellungen bitte Artikelnummer und Bezeichnung angeben! To order spare parts pls. indicate Part-No. and Description

Rev: 0 / 10.07.2009