RODCRAFT www.rodcraft.com	Langschleifer Straight Line Sander	*Modell* 7500	*Serie* B

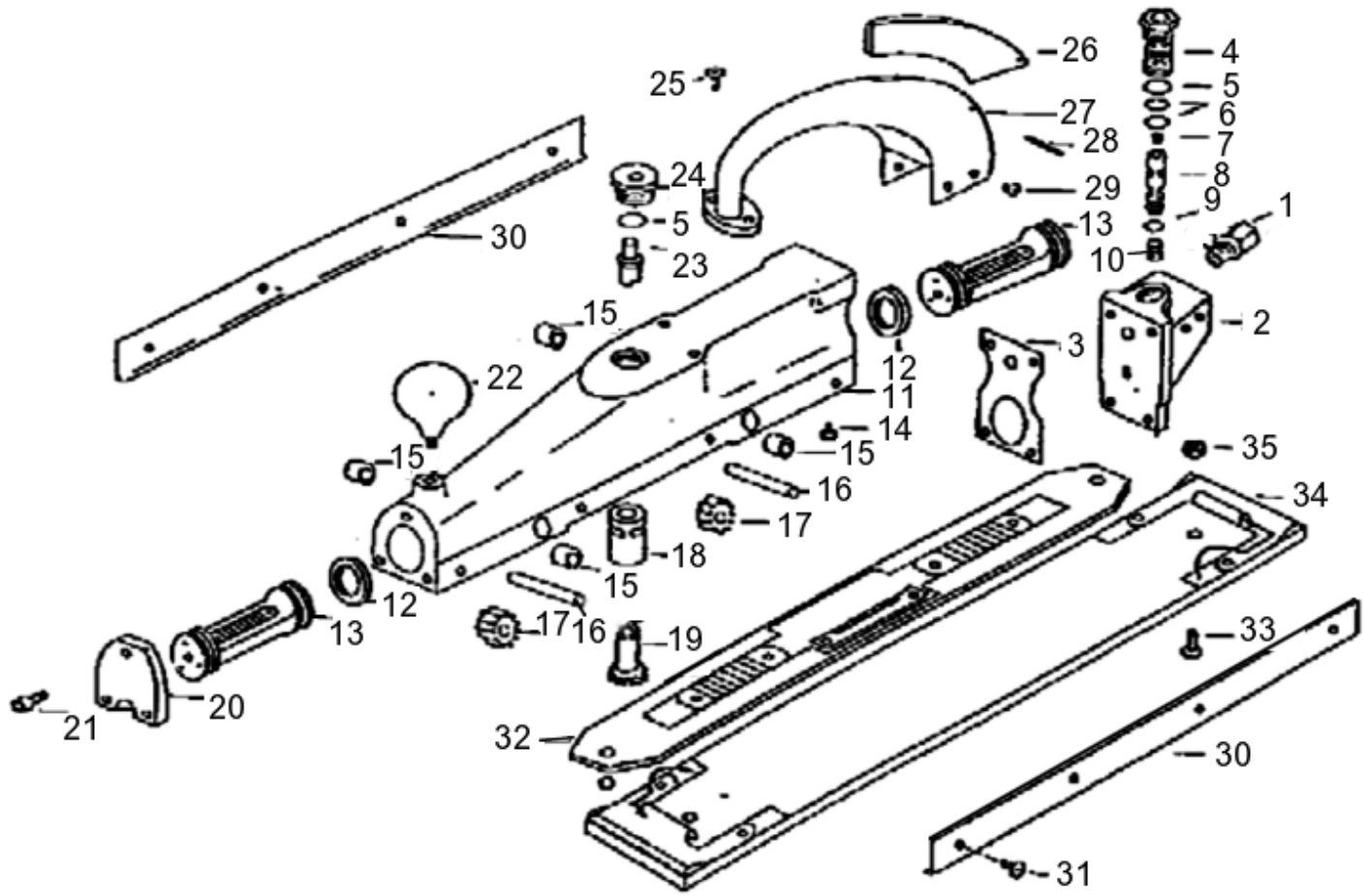

Pos.	Artikelnr.	Bezeichnung	Description	Anz.	Pos.	Artikelnr.	Bezeichnung	Description	Anz.
01	8950211150	LUFTEINLASS	AIR INLET	1					
02	8950200854	VENTILBLOCK	VALVE BLOCK	1					
03	8950200712	DICHTUNG	GASKET	1					
04-10	8950210985	VENTILSATZ	VALVE SET	1					
05	8950030057	O-RING	O-RING	2					
06	8950030046	O-RING	O-RING	2					
07	8950010037	GEWINDESTIFT	SET SCREW	1					
09	8950030054	O-RING	O-RING	1					
11	8950200855	GEHÄUSE	HOUSING	1					
12	8950220629	KOLBENRING	PISTON RING	2					
13	8950220634	KOLBEN	PISTON	2					
14	8950250754	STOPFEN	PLUG	8					
15	8950000105	NADELLAGER	NEEDLE BEARING	4					
16	8950230264	STIFT	PIN	2					
17	8950250640	RITZEL	GEAR	2					
18	8950211151	VENTILBUCHSE	VALVE BUSHING	1					
19	8950211152	RITZEL	GEAR	1					
20	8950200856	GEHÄUSEDECKEL	HOUSING COVER	1					
21	8950010361	SCHRAUBE	SCREW	7					
22	8950200857	GRIFF	HANDLE	1					
23	8950211153	VENTIL	VALVE	1					
24	8950211154	VERSCHRAUBUNG	PLUG	1					
25	8950010358	SCHRAUBE	SCREW	2					
26	8950211155	BETÄTIGUNGSHEBEL	THROTTLE LEVER	1					
26-28	8950200859	GRIFF KOMPLETT	HANDLE COMPLETE	1					
27	8950200858	GRIFF	HANDLE	1					
28	8950020068	SPANNSTIFT	SPRING PIN	1					
29	8950010235	SCHRAUBE	SCREW	4					
30	8950250641	FÜHRUNG	GUIDE	2					
31	8950010235	SCHRAUBE	SCREW	8					
32	8950250642	GRUNDPLATTE	BASE	1					
33	8950010359	SCHRAUBE	SCREW	2					
34	8950260007	SCHLEIFPLATTE	SANDING PAD	1					
35	8950010360	MUTTER	NUT	2					

Bei Ersatzteilbestellungen bitte Artikelnummer und Bezeichnung angeben! To order spare parts pls. indicate Part-No. and Description

Rev: 0 / 11.05.2009