RP2006/2009/2012/2014

Instruction Manual
First Edition April 2004

SCREWDRIVER - NON SHUT OFF

Desoutter Limited. Eaton Road, Hemel Hempstead, Herts. HP2 7DR. UK

Kg/lb ≤0.9 / 2.2

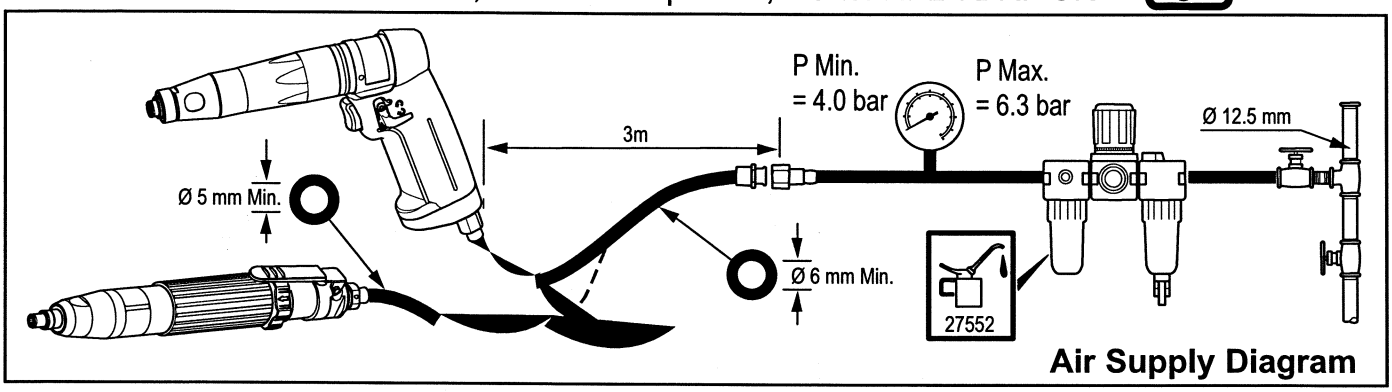

Air Supply Diagram

WARNING - ATTENTION - ADVERTENCIA - ACHTUNG - AVVERTENZA - AVISO - VAROITUS - VARNUNG - ADVARSEL - ADVARSEL - WAARSCHUWING - ΠΡΟΕΙΔΟΠΟΙΗΣΗ • 注意

GB	To reduce the risk of injury, before using or servicing tool, read and understand the following information as well as seperately provided safety instructions (item number 37027.3). The features and descriptions of our products are subject to change without prior notice.	Page 2
F	Avant toute utilisation ou intervention sur l'outil, veillez à ce que les informations suivantes ainsi que les instructions, fournies dans le guide de sécurité (Code article 37027.3) aient été lues comprises et respectées. Les caractéristiques et descriptifs de nos produits sont suscepibles d'evolution sans préavis de notre part.	Page 2
ES	Antes de utilizar la herramienta o intervenir sobre ella, asegurense de que la información que figura a continuación, asi como las instrucciones que aparacen en la guia de seguridad (Código articulo: 37027.3) han sido leídas, entendidas y respetadas. Las carasterísticas y descripción de nuestros productos son suceptibles de evolución sin previo aviso por parte nuestra.	Página 3
D	Werkzeuge erst benutzen, wenn die nachstehenden Hinweise und die Regeln des Sicherheitsleitfaden (Artikel-Nr.37027.3) gelesen und verstanden wurden. Die Eigenschaften und Beschreibungen unserer Produkte sind der Weiterentwicklung unterworfen und bedürfen keiner vorherigen Benachrichtigung unserseits.	Seite 3
I	Prima di qualsiasi utilizzazione o intervento sull'attrezo, verificate che le informazioni che seguono e le istruzioni contenute nella guida di sicurezza (Codice articolo: 37027.3) siano state lette, comprese e rispettate. Le caratteristiche e le descrizioni dei nostri prodotti sono sogette a cambiamenti senza preavviso da parte nostra.	Pagina 4
P	Antes de utilizar ou intervir na ferramenta, leia atentamente e respeite as informações seguintes assim como as instruções fornecidas no manual de segurança (Codigo artigo: 37027.3). As caracteristicas e descrições dos nossos produtos estão sujeitas a evoluções sem aviso prévio.	Pág 4
FIN	Lue huolellisesti seuraavat ohjeet samoin kuin turvallisuusohjeet (Tuotekoodi: 37027.3) ennen työkalun käyttöönottoa. Tämän laitteen ominaisuudet ja selostus voivat muuttua ilman erillistä huomautusta.	Sivu 5
S	Läs noga igenom dessa säkerhetsinstruktioner liksom anvisningarna i säkerhetsguiden (Artikelkod: 37027.3) innan du borjar använda verktyget. Egenskaperna hos och beskrivningen av våra produkter kan undergå förändringar utan föregående meddelande från vår sida.	Sida 5
N	Før enhver bruk eller reparasjon av verktøyet skal de følgende instruksjonene og forskriftene i sikkerhetsheftet (artikkelnummer: 37027.3) leses nøye. Spesifikasjonene og beskrivelsene av vare produkter kan endres uten av vi informerer spesielt om dette.	Side 6
DK	Laes omhyggeligt, forsta og overhold disse instruktioner samt sikkerhedsforskrifterne (Varenummer: 37027.3), inden værktøjet tages i brug eller repareres. Vi forbeholder os ret til uden varsel at ændre egenskaberne for og beskrivelserne af vore produkter.	Side 6
NL	Voor gebruik of demontage van het gereedschap altijd eerst zekerstellen dat de navolgende informatie evenals de geleverde veiligheidsinstructies (Code artikel: 37027.3) gelezen, begrepen en in acht genomen zijn. De eigenschappen en omschrijvingen van onze producten kunnen zonder voorafgaande kennisgeving onzerzijds ontwikkelingen ondergaan.	Biz 7
GR	Πριν από οποιαδήποτε χρήση ή επέμβαση στο εργαλείο, διαβάστε προσεκτικά, κατανοήστε και τηρήστε τις παρακάτω πληροφορίες, καθώς και τις οδηγίες που περιλαμβάνονται στο εγχειρίδιο ασφαλείας (Κωδικός προϊόντος: 37027.3). Τα χαρακτηριστικά και οι περιγραφές των προϊόντων μας μπορούν να τροποποιούνται χωρίς προηγούμενη ειδοποίηση.	Σελίδα 7
中	为了降低受伤风险， 在使用和维护工具之前，请阅读并理解以下信息和另外单独提供的安全说明书(产品编号379303)．我们产品的特征和描述可能不事先通知而进行改变．	頁 8

GB

Statement of use

This product is designed for installing and removing threaded fasteners in wood, metal and plastic. No other use permitted. For professional use only.

Lubrication

Correct lubrication is vital for the maximum performance of the tool and an airline lubricator should be fitted into the system down stream of the filter. Use ISO VG 15.

Operating

With the correct accessory fitted, connect the tool to the air supply. Grip the tool then press onto the fixing that is to be tightened and depress the throttle control. The motor will start and tighten the fixing to the required torque set by adjusting the tension on the clutch spring. Release the throttle control and remove tool from fixing.

Maintenance Instructions

1. Servicing should be carried out at intervals of 500 hours use.
   Always quote tool model number, serial number and spare part number when ordering spares.
2. Overmould should be wiped clean with a general purpose, non-agressive degreasant.
3. When disposing of components, lubricants, etc., ensure that the relevant safety procedures are carried out.

WARNING: NEVER CONNECT A PART-ASSEMBLED TOOL TO THE AIR SUPPLY. THE ROTOR BLADES IN THIS TOOL HAVE A PTFE CONTENT. THE NORMAL HEALTH AND SAFETY RECOMMENDATION CONCERNING PTFE MUST BE OBSERVED WHEN HANDLING THESE ROTOR BLADES.

1. DO NOT SMOKE.
2. MOTOR COMPONENTS MUST BE WASHED WITH CLEANING FLUID AND NOT BLOWN CLEAR WITH AIR LINE.
3. THE SILENCER MUST BE REPLACED WHEN DIRTY, DO NOT CLEAN AND RE-USE.
4. WASH HANDS BEFORE COMMENCING ANY OTHER ACTIVITY.

F

Declaration d'utilisation

Ce produit est conçu pour l'installation et l'enlèvement d'éléments de fixation filetés dans le bois, le métal et le plastique. Aucune autre utilisation n'est autorisée. Réservé à un usage professionnel.

Lubrification

Une lubrification appropriée est essentielle à la performance optimale de l'outil, et un graisseur à prise d'air devra être monté dans la système en aval des filtres. Utilise ISO VG 15.

Operation

Lorsque l'élément correct est monté, connecter l'outil à la prise d'air. Prendre l'outil et l'appliquer sur l'assemblage à serrer puis appuyer sur le levier de commande. La rotation du moteur provoque le serrage de l'assemblage au couple pré-réglé par action sur la tension du ressort d'embrayage. Relâcher le levier et dégager l'outil de l'assemblage.

Instructions d'entretien

1. L'entretien devra être effectuè à des intervalles d'utilisation de 500 heures.
   Lors de la commande de pièces de rechange, toujours citer le numéro de modèle de l'outillage,son numéro de série et le numéro de réference de chaque pièce de rechange.
2. Nettoyer le collier rapporté à l'aide d'un produit dégraissant courant non agressif.
3. Pour se débarrasser de pièces, graisse, etc..., s'assurer que les procédures de sécurité en viguer sont appliquées.

ATTENTION: NE JAMAIS RACCORDER UN OUTIL PARTIELLEMENT MONTE A L'ALIMENTATION PNEUMATIQUE. LES LAMES DE ROTOR DE CET OUTIL CONTINNIENT DU PTFE. LES RECOMMANDATIONS NORMALES POUR LA SANTE ET LA SECURITE AU SUJET DES PTFE DOIVENT ETRE OBSERVEES LORS DE LA MANIPULATION DE CES LAMES DE ROTOR.

1. NE PAS FUMER.
2. LES PIECES DU MOTEUR DOIVENT ETRE LAVEES AVEC UN FLUIDE DE NETTOYAGE ET NON PAS NETTOYEES AU JET D'AIR.
3. LE SILENCIEUX DOIT ETRE REMPLACE LORSQU'IL EST SALE. NE PAS NETTOYER, NI RE-UTILISER.
4. SE LAVER LES MAINS AVANT DU COMMENCER TOUTE AUTRE ACTIVITE.

ES

Manifesto de uso

Este producto ha sido disenãdo para instalar y quitar fiadores roscados en madera, metal y plastico. Cualquier otra utilización no está autorizada. Reservado para un uso profesional.

Lubricación

La correcta lubricación es vital para obtener el máximo rendimiento de la herramienta debiéndose instalar en la linea de aire un lubricador después de los filtros. Usar ISO VG15.

Operacion

Con el apropiado accesorio acoplado conectar la herramienta a la acometida de aire. Agarrar la herramienta y a continuación presionar sobre el tornillo que se vaya a apretar y accionar la palanca. El motor arrancará y apretará el tornillo al par requerido ajustando la tensión del muelle de embrague. Soltar la palanca y retirar la herramienta del tornillo para permitir que se restablezca.

Instrucciones de mantenimento

1. Las revisiones se deben llevar a cabo a intervalos de 500 horas de uso.
   Al encargar piezas de recambio, siempre debe indicarse el número de modelo de la herramienta, su número de serie y el numero de la pieza de recambio.
2. Para limpiar la moldadura superior pásele un paño humedecido con un desgrasador de uso general suave.
3. Asegurarse que los procedimientos de seguridad son efectuados cuando se deshace de componentes, lubricantes, etc.

ADVERTENCIA: NUNCA CONECTE LA HERRAMIENTA AL ALIMENTADOR DE AIRE SI NO ESTA COMPLETAMENTE MONTADA. LES ALETAS DEL MOTOR DEL ESTA HERRAMIENTA CONTENEN PTFE. SE DEBEN OBSERVAR TODOS LAS RECOMENDACIONES PARA LA SALUD Y SEGURIDAD RESPECTO AL PTFE CUANDO SE MANEJAN ESTAS ALETAS DE MOTOR.

1. **NO FUMAR.**
2. **LOS COMPONENTES DEL MOTOR SE DEBEN LAVAR CON UN LIQUIDO LIMPIADOR Y NO SOPLAR CON UNA LINEA DE AIRE.**
3. **EL SILENCIADOR SE DEBE CAMBIAR CUANDO ESTE SUCIO. NO SE DEBE LIMPIAR Y VOLVER A USAR.**
4. **SE DEBE LAVAR LAS MANOS ANTES DE EMPEZAR CUALQUIER OTRA ACTIVIDAD.**

D

Verwendungszweck

Dieses Produkt dient zum Einsetzen und Entfernen von Gewindehalterungen in Holz, Metall und Kunstoffen. Andere oder darüber hinausgehende Benutzung gilt als nicht bestimmungsgemäß. Nur für industriellen Einsatz.

Schmierung

Korrekts Schmieren ist zur Gewährleistung maximaler Werkzeugleistung unbedingt notwendig; eine Luftleitungs Schmiervorrichtung sollte in Strömungsrichtung der Filter eingebaut werden. ISO VG 15 benutzen.

Bedeinung

Montieren Sie das korrekte Zubehörteil und schließen Sie das Werkzeug an die Luftzufuhr an. Dann greffen Sie das Werkzeug, pressen es auf die Befestigungseinheit, welche angezogen werden muß. Anschließen betätigen Sie den Starthebel. Der Motor wird dann starten und die Befestigungseinheit auf das erforderlich Drehmoment anziehen, welches durch Regulierung der Spannung an der Kupplungsfeder eingestellt wurde Geben Sie den Starthebel frei und entfernen Sie das Werkzeug von der Werkstück.

Wartungsanleitung

1. Wartung ist in Abständen von 500 Stunden Benutzung durchzuführen.
   Bei der Bestullung von Ersatzteilen, bitte immer angeben: Typennummer der Bohrmaschine, Werknummer und Ersatzteilnummer.
2. Das Gehäuse sollte mit einem harmlosen Allzweck-Entfetter sauber gewischt werden.
3. Beim Entsorgen von Teilen, Schmiermitteln, usw. dafür sorgen, daß die entsprechenden Sicherheitsvorkehrungen getroffen werden.

ACHTUNG: NIEMALS EIN NICHT VOLLSTÄNDIG MONTIERTES WERKZEUG AN DAS LUFTNETZ ANSCHLIEßEN.DIE ROTORBLÄTTER DIESES WERKZEUGS ENTHALTEN PTFE. BEI HAND HABUNG DIESER ROTORBLÄTTER SIND DIE ÜBLICHEN GESUNDHEITS- UND SICHER HEITSVORSCHRIFTEN FÜR PTFE ZU BEACHTEN.

1. **NICHT RAUCHEN.**
2. **MOTORTEILE MIT REINIGUNSMITTEL SÄUBERN UND NICHT MIT LUFTLEITUNG DURCHBLASEN.**
3. **WENN SCHMUTZIG, SCHALLDÄMPFER AUSTAUSCHEN. NICHT SÄUBERN UND ERNEUT VERWENDEN.**
4. **VOR BEGINN ALLER SONSTIGEN TÄTIGKEITEN HÄNDE WASCHEN.**

(I)

Dichiarazione dell'uso

Questo prodotto è progettato per l'installazione di dispostivi di fissaggio filattati in legno, metallo e materie plastiche. Non è autorizzato nessun altro uso. Riservato per uso professionale.

Lubrificazione

La corretta lubrificazione è vitale per ia massima prestazione dell'attrezzo e un lubrificatore della linea aria dovrebbe essere inserito nel sistema a valle dei filtri. Usare ISO VG15.

Instruzioni operative

Dopo avere montato l'accessorio adatto, connettere l'utensile alla sorgente d'aria compressa. Impugnare l'utensile, esercitare pressione sul dispositivo di fissaggio da serrare e premere sulla valvola di controllo. Il motore si awierà e serrerà il dispositivo di fissaggio con la coppia torcente richiesta, che viene controllata regolando la tensione della molla della frizione. Rilasciare la valvola di controllo e togliere dal dispositivo di fissaggio l'utensile, per consentire a quest'ultimo di tornare alla sua condizione iniziale.

Instruzioni per la manutenzione

1. Il servizio di manutenzione dovrebbe essere eseguito ogni 500 ore di uso.
   Nell'ordinazione di ricambi citare il numero di modello dell'utensile, il numero di matricola e quello di catalogo del pezzo.
2. L'esterno dell'impugnatura formata dovrà essere pulito passandovi un panno inumidito con uno agras sante non corrosivo per uso generale.
3. Osservare le procedure di smaltirnento dei pezzi usurati e del lubrificanti essausti.

AVVERTENZA: NON COLLEGARE MAI L´ALIMENTAZIONE ARIA ALL´ATTREZZO MONTATO SOLO IN PARTE. LE PALE DEL ROTORE DI QUESTO ATTREZZO CONTENGONO PTFE. SI DEVONO PERCIO' OSSERVARE LE NORMALI RACCOMANDAZIONI SULLA SALUTE RIGUARDANTI I MATERIALI PTFE QUANDO SI TOCCANO LE PALE DEL ROTORE.

1. **NON FUMARE.**
2. **I COMPONENTI DEL MOTORE DEVONO ESSERE LAVATI CON UN FLUIDO DI PULIZIA ADATTO, NON PULITI CON UN GETTO D'ARIA.**
3. **QUANDO IL SILENZIATORE E' SPORCO DEVE ESSERE SOSTITUITO, NON PULITO E RI-USATO.**
4. **LAVARSI LE MANI PRIMA DI COMINCIARE QUALSIASI ALTRA ATTIVITA'.**

(P)

Declaração de utilização

Este produto foi concebido para instalar e retirar fixadores roscados em madeira, metal e plásticos. Não é autorizada nenhuma outra utilização. Reservado a uso profissional.

Lubrificação

A lubrificação correcta é imprescindível para o desempenho máximo da ferramenta, e deve ser instalado um lubrificador de linha de ar no sistema a jusante dos filtros. Utilize ISO VG1 5.

Instruções de funcionamento

Com o acessório correcto montado, ligue a ferramenta ao abastecimento de ar. Segure bem a ferramenta e coloque contra o encaixe que será apertado e aperte o gatilho do acelerador. O motor ligará e apertará o dispositivo ao binário (torque) correcto ajustando a tensao da mola da embraiagem. Solte o gatilho do acelerador e retire a ferramenta do encaixe para que possa ser reaiustada.

Instruções para manutanção

1. Deve ser feita manutenção a intervalos de 500 horas de utilização.
   Al encargar piezas de recambio, siempre debe indicarse el número de modelo de la herramienta, su número de serie y el número de la pieza de recambio.
2. A moldura anular deve ser limpado com um desgraxante geral neutro.
3. Ao descartar componentes, lubrificantes etc., certifique-se de que osprocedimentos de segurança relevantes são observados.

AVISO: NUNCA LIGUE UMA FERRAMENTA PARCIAMENTE MONTADA A FERRAMENTA DE ALIMENAÇÃO AR. AS LÂMINAS DO ROTOR DESTA FERRAMENTA CONTÊM PTFE. DEVEM SER OBSERVADAS TODAS AS RECOMENDAÇÕES NORMAIS PARA A SAÚDE E SEGURANÇA RELATIVAS A PTFE AO MANUSEAR ESTAS LÂMINAS DE ROTOR.

1. **NÃO FUME.**
2. **OS COMPONENTES DO MOTOR DEVEM SER LAVADOS COM UM LÍQUIDO DE LIMPEZA, NÃO DEVEM SER LIMPOS COM JACTO DE AR.**
3. **O SILENCIOSO DEVE SER SUBSTITUÍDO QUANDO ESTIVER SUJO. NÃO LIMPE E VOLTE A UTILIZAR.**
4. **LAVE AS MÃOS ANTES DE INICIAR QUALQUER OUTRA ACTIVIDADE.**

FIN

Käyttötarkoitus

Tämä tuote on tarkoitettu kierteitettyjen kiinnittimien asennukseen ja poistoon puusta, metallista ja muoveista. Muunlainen käyttö on kielletty. Tarkoitettu ammattikäyttöön.

Voitelu

Asianmukainen voitelu on ehdottoman tärkeää työkalun maksimin suorituskyvyn takaamiseksi, ja ilmalinjan voitelulaite on asennettava suodattimien järjestelmän alastulolinjaan. Käytä ISO VG15: ta.

Käyttö

Kytke työkalu oikealla lisälaitteella varustettunä paineilmansyötöön. Tartu työkaluun ja paina se kiristettävään kohteeseen ja paina käynnistysvipu alas. Vääntömomentin asetus tapahtuu kytkinjousen kireyden säädöllä. Moottori käynnistyy ja kiristää kohteen vaadituuun vääntömomenttiin. Vapauta käynnistysvipu ja irrota työkalu kohteesta, jolloin se palautuu perusvalmiuteen.

Huolto-ohjeet

1. Huolto suoritetaan 500 käyttötunnin välein.
   Työkalun mallinumero, sarjanumero ja varasosan numero on aina mainittava tilattaessa.
2. Valukuori pitää pyyhkiä puhtaaksi yleiskäyttöisellä, syövyttämättömällä rasvanpoistoaineella.
3. Huolehdi asianmukaisten turvatoimenpiteiden noudattamisesta komponentteja, voiteluaineita yms. hävitettäessä.

VAROITUS: IRROTA ILMANSYÖTÖSTA ENNEN SÄÄTÖ- TAI HUOLTOTOIMENPITEITÄTÄMÄN TYÖKALUN ROOTTORIN SIIPIIN SISÄLTYY PTFE:TÄ. NÄITÄ ROOTTORIN SIIPIÄ KÄSITELTÄESSÄ ON NOUDATETTAVA NORMAALEJA TURVASUOSITUKSIA.

1. **ÄLÄ TUPAKOI.**
2. **MOOTTORIN KOMPONENTIT TÄYTYY PESTÄ PUHDISTUSAINEELLA, NIITÄ EI SAA PUHALTAA PUHTAAKSI ILMAA KÄYTTÄEN.**
3. **ÄÄNENVAIMENNIN TÄYTYY VAIHTAA UUTEEN, KUN SE ON LIKAANTUNUT. ÄLÄ PUHDISTA JA KÄYTÄ UUDESTAAN.**
4. **PESE KÄTESI ENNEN KUIN RYHDYT MIHINKÄÄN MUIHIN TOIMIIN.**

S

Bruksanvisningar

Denna produkt är avsedd för montering eller borttagning av gängade fästen i trä, metall och plast. Ingen annan användning är tillåten. Reserverad för en professionell användning.

Smörjning

Det är mycket viktigt at smörja verktyget korrekt för att uppnå maximum prestatlon. En luftburen smörjapparat bör anslutas till systemet mellan verktyget och filtret. Använd ISO VG15.

Drift

Koppla verktyget till lufttillgången när det korrekta tillbehöret har monterats. Grip verktyget, som trycks mot det fäste som skall fastspännas, och sedan tryck ned gasregleringsknappen. Motorn starter och Du spänner fistet till det önskade vridmomentet, vilket inställs genom att justera spänningen på kopplingsfjädern. Släpp gasregleringsknappen och tag bort verktyget från fästet för att det skall kunna återställa sig.

Serviceinstruktioner

1. Service bör utföras efter varje 500 timmars användning. Uppge alltid verktygets modellnummer, serienum mer samt reservdelens nummer vid beställtning av reservdelar.
2. Byt ut aller O'ringer, kullager och rotorblad eftersom det blir nödvändigt. Se verktgssatsen.
3. Se till att de tillämpliga säkerhetsprocedurerna följs när du gör dig av med beståndsdelar, smörjningsmedal, etc.

VARNING: ANSLUT ALDRIG EN DELVIS HOPSATT MASKIN TILL TRYCKLUFTSNÄTETROTORBLADEN PÅ DETTA VERKTYG INNEHÅLLER PTFE. DE SEDVANLIGA HÄLSO- OCH SÄKERHETSREGLERNA BETRÄFFANDE PTFE MÅSTE IAKTTAGAS VID HANTERING AV ROTORBLADEN.

1. **RÖK INTE.**
2. **MOTORNS BESTÅNDSDELAR MÅSTE RENGÖRAS MED RENGÖRINGSVÄTSKA OCH INTE GENOM ATT BLÅSA DEM RENA MED EN LUFTSLANG.**
3. **LJUDDÄMPAREN MÅSTE BYTAS UT NÄR DEN ÄR SMUTSIG. DEN FÅR INTE RENGÖRAS OCH ANVÄNDAS IGEN.**
4. **TVÄTTA HÄNDERNA INNAN ETT NYTT JOB PÅBORJAS.**

N

Brukserklæring

Dette produktet er beregnet på å skru inn og trekke ut festeanordninger med gjenger i tre, metall og plast. Maskinen må ikke brukes til noen annan funksjon. Forbeholdt profesjonell bruk.

Smøring

Det er absolutt nødvendig med korrekt smøring, skal vertøyet kunne yte maksimalt. Smørreapparat til luftledningen bør anbringes I anlegget etter filteret I luftretningen, Bruk ISO VG 15.

Drift

Med det korrekte tilbehør på plass, koble verktøyet til lumorsyningen . Grip verktøyet og tryk det mot det tilbehør som skal spennes, og tryk da gassknappen. Motoren starter og Du skal spenne tilbehøret til ønsket vridningsmoment, som instilles ved å justere spenningen på koplingsfjæren. Løs gassknappen og fjern verktøyet fra tilbehøret for å tillate at det atterstiller sig.

Vedligeholdsinstruksjoner

1. Service bør foretas etter hver 500 brukstime.
   Oppgi alltid verktøyets modellnummer, samt reservedelsnummer ved bestilling av reservedeler.
2. Tørk av profilringen med et vanlig, ikke-aggresivt universalmiddel til avfetting.
3. Når komponenter, smøremidler osv kastes, må brukeren sørge for at dette skjer i henhold til de relevante sikkerhetsprosedyrene.

ADVARSEL: KOPLE ALDRI ET DELVIS MONTERT VERKTØY TIL TRYKKLUFTTILFØRSELEN. ROTORKNIVENE I DETTE VERKTØYET HAR PTFE-INNHOLD. DE VANLIGE HELSEOG SIKKERHETSRETNINGSLINJENE FOR PTFE MÅ OVERHOLDES VED BRUK AV ROTORKNIVENE.

1. **RØYKING FORBUDT.**
2. **MOTORKOMPONENTENE MÅ VASKES MED RENGJØRINGSVÆSKE. IKKE BLÅS UT MED LUFTLEDNINGEN.**
3. **STØYDEMPEREN MÅ SKIFTES UT NÅR DEN BLIR SKITTEN. MÅ IKKE RENSES OG GJENBRUKES.**
4. **VASK HENDENE STRAKS ETTER BRUK.**

DK

Betjeningsvejledning

Dette produkt er konstrueret til montering og fjernelse af gevindskåme beslag i træ, metal og plastik. Al anden brug er forbudt. Forbeholdt professionel brug.

Smøring

Det er meget viktiget at smøre værktøjet korrekt foe maksimal ydelse. En luftslangesmøreapparat må monteres i systemet mellem filter og værktøj. Brug ISO VG 15.

Driftsanvisning

Koble værktøjet till lufttilførselen når det riktige tilbehør har monterets. Tag fat i værktøjet og tryk det mod det der skal strammes, og tryk på startarmen. Motoren starter og De skal stramme til det ønskede vridningsmoment. Dette indstilles ved at justere spændingen på koblingsfjederen. Slip startarmen og fjern værktøjet, for at det kan genindstille sig selv.

Vedligeholdelse

1. Serviceeftersyn bsør udføres efter hver 500 timers brug. Opgiv altid værktøjsmodelnummer, serienummer og reservedels-nummer ved bestillina af reservedele.
2. Den udvendige støbning tørres ren med et ikke-aggressivt universal- affedtningsmiddel.
3. Vær sikker på at de gældende sikkerhedsregler overholdes når gl. dele og smøremidler, etc. skal bortskaffes.

ADVARSEL: TISLUT ALDRIG LUFTFORSYNINGEN, FØR VÆRKTØJET ER HELT SAMLET. ROTORBLADEN I DETTE VERKTØJ INDHÅLDER PTFE. DE SÆDVANLIGE HILSE- OG SIKKERHEDS-REKOMMENDATIONER GÆLDENDE FOR PTFE MÅ OVERHOLDES NÅR DISSE ROTORBLADE HÅNDTERES.

1. **RYG IKKE.**
2. **MOTORBESTANDDELE MÅ VASKES MED RENGØRINGSVÄSKE OG MÅ IKKE BLÆSES REN MED EN LUFTSLANG.**
3. **LYDDÆMPEREN MÅ UDSKIFTES NÅR DEN ER SNAVSED. DEN MÅ IKKE RENGØRES OG BRUGES IGEN.**
4. **VASK HÆNDERNE INDEN ET NYTT ARBEJDE BEGYNDES.**

NL

Gebruiksaanwijzing

Dit product is bedoeld voor aanbrengen en verwijderen van schroe-bevestigingsmiddelen in hout, metaal en plastic. Geen enkele andere toepassing is toegelaten. Uitsluitend bestemd voor professioneel gebruik.

Doorsmering

Korrekte doorsmering is essentieel voor maximaal prestatievermogen van de motor dit behoort te gebeuren door montage van een pneumatische lijn neerwaarts in de filter. Gebruik ISO VG 15.

Werking

Nadat de juiste accessoire gemonteerd is moet het gereedschap op de luchtleiding aangesloten worden. Aanzetter vastnemen en dan op aan te trekken bevestigingsmiddel plaatsen en trekker indrukken. De motor wordt gestart en trekt het bevestigingsmiddel aan tot het gewenste koppel, dat ingesteld wordt door afstellen van de koppelingveer spanning. Trekker loslaten en aantrekker van bevestigingsmiddel afnemen zodat hij gereset wordt.

Onderhoudsintructies

1. Onderhoud moet na elke 500 bedrijfsuren uitgevoerd worden. Bij bestelling van reserveonderdelen geef altijd modelnummer, volgnummer en reserve onderdeelnummer van het werktuin op.
2. Wrijf de draaiklem rond het handvat schoon met een algemene, niet bijtende ontvetter.
3. Neem de desbetreffende veiligheidsvoorschriften in acht wanneer onderdelen, smeermiddelen, enz. worden weggegooid.

WAARSCHUWING: SLUIT EEN ONVOLLEDIG GEMONTEERD APPARAAT NOOIT OP DE PER SLUCHTVOEDING. DE ROTORSCHOEPEN IN DIT GEREEDSCHAP BEVATTEN PTFE. NEEM DE GANGBARE GEZONDHEIDS- EN VEILIGHEIDSVOORSCHRIFTEN MBT. PTFE IN ACHT TIJDENS DE BEHANDELING VAN DEZE ROTORSCHOEPEN.

1. **NIET ROKEN.**
2. **REINIG DE MOTORCOMPONENTEN MET REINIGINGSVLOEISTOF; ZE MOGEN NIET MET DRUKLUCHT SCHOONGEBLAZEN WORDEN.**
3. **VERVANG DE GELUIDSDEMPER WANNEER HIJ SMERIG IS. GELUIDSDEMPER NIET REINIGEN EN WEER GEBRUIKEN.**
4. **WAS UW HANDEN VOORDAT ANDERE WERKZAAMHEDEN UITGEVOERD WORDEN.**

GR

ΔΗΛΩΣΗ ΧΡΗΣΙΜΟΠΟΙΗΣΗΣ

Το προϊόν αυτό είναι κατασκευασμένο και προορίζεται για τη διάνοιξη οπών σε ξύλο, μέταλλο και πλαστικό. Δεν επιτρέπεται άλλη Χρήση του.

Λίπανση

Η σωστή λίπανση είναι σημαντική για την μέγιστη απόδοση των εργαλείων και πρέπει να προσαρμόζεται ένας λιπαντής αέρος στο κάτω τμήμα του συστήματος φίλτρων.
Χρησιμοποιήστε ISO VG 15

ΟΔΗΓΙΕΣ ΛΕΙΤΟΥΡΓΙΑΣ

Αφού τοποθετηθεί το σωστό εξάρτημα, συνδέστε το εργαλείο με την παροχη αερα. Πιάστε το εργαλείο και σπρώξτε το στη σύνδεση που θα συσφιχτεί και πιέστε το διακόπτη ρύθμισης. Ο κινητήρας θα ξεκινήσει και η σύνδεση θα συσφιχτεί στην απαιτούμενη σύσφιξη που καθορίζεται με ρύθμιση της τάσης στο ελατήριο του συμπλέκτη. Αφήστε τον διακόπτη ρύθμισης και βγάλτε το εργαλείο από τη σύνδεση. Για να εμπλακεί η αντίστροφη κίνηση, γλιστρήστε τη βαλβίδα αντίστροφης κίνησης στην εναλλακτική θέση.

ΟΔΗΓΙΕΣ ΣΥΝΤΗΡΗΣΗΣ

1. Πρέπει να κάνετε συντήρηση κάθε 500 ώρες χρήσης του εαναλείου Οταν παραγγέλνετε ανταλλακτικά πάντα να γράφετε τον αιρθμό μοντέλου του εργαλείου, τον αριθμό σειράς και τον αριθμό ανταλλακτικού.
2. Όταν χειρίζεστε εξαρτήματα, λιπαντικα κ.τ.λ σιγουρευτειτε οτι τηρείτε πλήρως τους κανόνες ασφάλειας
3. Για να καθαρίσετε το δακτύλιο γυρω από το εργαλείο σκουπίστε τον με γενικής χρήσης, ήπιο απολιπαντικό.

ΠΡΟΕΙΔΟΠΟΙΗΣΗ ΤΑ ΠΤΕΡΥΓΙΑ ΣΤΡΟΦΕΙΟΥ ΤΟΥ ΕΡΓΑΛΕΙΟΥ ΑΥΤΟΥ ΠΕΡΙΕΧΟΥΝ PTFE. ΟΙ ΑΠΑΙΤΟΥΜΕΝΟΙ ΚΑΝΟΝΙΣΜΟΙ ΥΓΙΑΣ ΠΟΥ ΑΦΟΡΟΥΝ ΤΟ PTFE ΠΡΕΠΕΙ ΑΠΟ ΠΡΙΝ ΝΑ ΕΙΝΑΙ ΓΝΩΣΤΟΙ ΟΤΑΝ ΧΕΙΡΙΖΕΣΤΕ ΑΥΤΑ ΤΑ ΠΤΕΡΥΓΙΑ ΣΤΡΟΦΕΙΟΥ.

1. ΜΗΝ ΚΑΠΝΙΖΕΤΕ
2. ΤΑ ΜΗΧΑΝΙΚΑ ΜΕΡΕΙ ΠΡΕΠΕΙ ΝΑ ΠΛΕΝΟΝΤΑΙ ΜΕ ΥΓΡΟ ΚΑΘΑΡΙΣΜΟΥ ΚΑΙ ΝΑ ΜΗΝ ΠΡΟΣΠΑΘΗΣΕΤΕ ΝΑ ΤΑ ΚΑΘΑΡΙΣΕΤΕ ΜΕ ΥΠΟ ΠΙΕΣΗ ΔΕΣΜΗ ΤΑ ΚΑΘΑΡΙΣΕΤΕ ΜΕ ΥΠΟ ΠΙΕΣΗ ΔΕΣΜΗ ΑΕΡΟΣ
3. Ο ΣΙΓΑΣΤΗΡΑΣ ΠΡΕΠΕΙ ΝΑ ΑΝΤΙΚΑΘΙΣΤΑΤΕ ΟΤΑΝ ΕΙΝΑΙ ΑΚΑΘΑΡΤΟΣ ΜΗΝ ΤΟΝ ΚΑΘΑΡΙΣΕΤΕ ΚΑΙ ΤΟΝ Ν ΤΟΝ
4. ΧΡΗΣΙΜΟΠΟΙΗΣΕΤΕ ΞΑΝΑ ΝΑ ΠΛΕΝΕΤΕ ΤΑ ΧΕΡΙΑ ΣΑΣ ΠΡΙΝ ΚΑΝΕΤΕ ΟΠΟΙΑΔΗΠΟΤΕ ΑΛΛΗ ΔΡΑΣΤΗΡΙΟΤΗΤΑ

中

使用说明
此产品是为了在木头,金属和塑料制品上安装或者移除有螺纹的紧固件而设计的
，不能用做其他用途. 仅限专业使用.

润滑
正确润滑对于工具发挥最大效用至关重要,
系统过滤器下风向应安装使用航空润滑器.参考ISO VG15.

操作

使用正確的配件與進氣管，工具壓於待鎖緊處，工具會鎖緊至設定扭力，此時

工具會終止進氣・轉動彈簧設定扭力・

维护说明:
1.机器每工作500小时, 应执行保养.
定制零配件时, 一定报模具号, 系列号和零配件号码
2. 需要时替换所有“O”型环,轴承和叶片,见维修工具箱.
3.当除去一些元器件, 润滑剂等时, 确保执行相关安全程序.

!警告说明:
永远不要把一个部分组装的工具连在空气供应上.此产品叶片含聚四氟乙烯材料
.当处理这些叶片时,相关聚四氟乙烯的一般健康安全指导都应遵循.
1.禁止抽烟
2.马达元器件必须用清洁水冲洗,而不是用风管吹干净
3.消音器变脏时必须更换,不能清洗后重新使用.
4.开始其他任何动作前必须洗手.

	RP 2006	RP 2009	RP 2012	RP 2014
L_{pA} dB(A) re. EN ISO 15744	75	77	73	81
m/s² re. EN ISO 8662-1	<2.5	9-3.5	<2.5	3.2

L_{pA}: Sound pressure level, Niveau de pression acoustique, Nivel de presión sonora, Schalldruckpegel, Livello di pressione acustica, Nivel de pressao acústica, Äänenpainetaso, Ljudtrycksnivå, Lydtrykksnivå, Lydtryksniveau, Geluidsdrukniveau, Επίπεδο ακουστικής πίεσης dB(A) 聲音值

K_{pA} = 3 dB:Uncertainty, Incertitude, incertidumbre, Unsicherheit, incertezza, incerteza, epävarmuus, osäkerhet, usikkerhet, usikkerhed, onzekerheid, Αβεβαιότητα. 誤差值

: Vibration levels, Niveaux de vibration, Niveles de vibraciones, Vibrationspegel, Livelli di vibrazione, Niveis de vibraçao,Tärinätaso,Vibrationsnivåer, Vibrasjonsnivå, Vibrationsudsendelse, Vibratieniveaus, Μέγεθος κραδασμών 震動值

GB **Declaration of noise and vibration emission:**
These declared values were obtained by laboratory type testing in compliance with the stated standards and are not adequate for use in risk assessments. Values measured in individual work places may be higher than the declared values. The actual exposure values and risk of harm experienced by an individual user are unique and depend upon the way the user works, the workpiece and the workstation design, as well as upon the exposure time and the physical condition of the user. We, Desoutter, cannot be held liable for the consequences of using the declared values, instead of values reflecting the actual exposure, in an individual risk assessment in a work place situation over which we have no control.

F **Rapport de declaration des niveaux de bruit et vibrations:**
Ces valeurs sont mesurées par un laboratoire d'essais conformément aux normes en vigueur; en aucun cas elles ne peuvent être utilisées pour l'évaluation des risques. Les valeurs mesurées en travail peuvent être plus elevées que les valeurs declarées. Les valeurs réelles d'exposition et les dommages physiques résultant de l'exposition aux vibrations sont spécifiques et dependent de la façon dont l'utilisateur travaille, de la pièce travaillée et de sa forme, ainsi que du temps d'exposition et des capacites physiques de l'utilisateur. La Societe, DESOUTTER, ne peut être tenue pour responsable des dommages causés par des niveaux réels plus éléves que les niveaux déclarés, n'ayant elle-même aucun contrôle sur l'utilisation des machines.

ES **Declaración sobre ruido y vibraciones:**
Estos datos que se declaran se obtuvieron en pruebas de laboratorio de acuerdo con los estándares indicados, y no son apropiados para usar en la evaluación de riesgos. Los valores que se midan en puestos de trabajo individuales pueden ser superiores a los declarados. Los datos reales de exposición y el riesgo de daños que puede sufrir un operario concreto son únicos y dependen de la forma en que el operario trabaja, el diseño de la pieza de trabajo y del puesto, así como el tiempo de exposición y las condiciones físicas del operario. A nosotros, DESOUTTER, no se nos puede considerar responsables de las consecuencias de usar los vaiores declarados, en vez de los valores que reflejen la exposición real, en la evaluación de los riesgos potenciales de un puesto de trabajo sobre el que no tenemos control.

D **Geräusch- und Vibrationsangaben:**
Diese Werte wurden im Labor durch Typprüfungen gemäß den angegebenen Normen ermittelt, sie sind nicht brauchbar zur Risiko Abschätzung. Werte in der individuellen Arbeitsumgebung können höher als die angegebenen sein. Die tatsächlichen Werte und die Schadensrisiken, denen man ausgesetzt ist, sind stets unterschiedlich und beruhen auf der Art, wie man arbeitet, auf der Beschaffenheit des Werkstücks, auf den Gegebenheiten des Arbeitsplatzes sowie auf der Belastungszeit und der Kondition des Benutzers. Wir, DESOUTTER, können nicht für die Konsequenzen verantwortlich gemacht werden, die entstehen können aus der Verwendung der angegebenen anstatt der zu ermittelnden Werte entsprechend der tatsächlichen Belastunq gemäß einer individuellen Risiko-Abschätzung der Arbeitsumgebung, die wir nicht beeinflussen können.

I **Dichiarazione dei livelli di rumorosità e vibrazioni:**
I livelli dichiarati sono ottenuti da prove di laboratorio secondo le normative vigenti, ma non possono essere utilizati come valutazione di rischio. I livelli misurati in differenti ambienti di lavoro possono risultare più elevati rispetto a quelli dichiarati. Gli effettivi livelli di esposizione e di rischio di infortunio sono propri di ogni singolo impiego e dipendono dal modo d'uso da parte dell'operatore, dal tipo di applicazione e dalla postazione di lavoro, così come dal tempo di esposizione e dalle condizioni fisiche dell'operatore. Noi, DESOUTTER, non possiamo essere ritenuti responsabili delle conseguenze derivanti dal considerare i livelli dichiarati anziché i reali livelli di esposizione, in singole valutazioni di rischio, nelle situazioni di lavoro di cui non abbiamo alcun controllo.

(P) **Declaração de nível de ruído e vibrações:**
Os valores declarados foram testados em laboratório de acordo com os standards e não estão adequados para o uso de determinados riscos. Medição de valores em local de trabalho individual talvez sejam maiores do que os valores declarados. O valor exposto e risco de dano por um utilizador é úniko e depende da sua utilização, peca e local de trabalho, assim como de intempéries e condições fisicas do utilizador. Nós, DESOUTTER, não poderemos ser responsável pelos valores expostos num determinado bcai de trabalho onde não temos controlo.

(FIN) **Lausunto koskien ilmoitettuja melu- ja tärinäarvoja:**
Ilmoitetut arvot perustuvat laboratorio-oloissa suoritettuihin, standardien mukaisiin mittauksiin ja ne eivät sovellu riskitason määrittämisen perustaksi. Todelliset altistumisarvot ja käyttäjän henkilökohtainen teveysriski ovat yksilöllisiä ja riippuvat käytäjän työtavasta, työkappaleesta ja työpaikan suunnittelusta sekä altistusajasta ja käyttäjän fyysisestä kunnosta. DESOUTTER ei vastaa mahdollisista seurauksista, mikäli ilmoitettuja arvoja käyetään riskin määrittämiseen todellisessa työtilanteessa tapahtuvaa, yksilöllistä altistumista varten olosuhteissa, jotka eivät ole valvonnassamme.

(S) **Lausunto koskien ilmoitettuja melu- ja tärinäarvoja:**
Dessa deklarerade värden har erhållits vid typtestning i laboratorium enligt angivna standarder. De är inte avsedda för användnlng vid riskbedömningar. De värden som erhålles vid mätning på enskilda arbetsplatser kan vara högre än dessa deklarerade värden. De faktiska exponeringsvärdena och den risk för skada som en enskild användare kan utsättas för är unika. De beror på användarens arbetssätt, arbetsstycket och utformningen av arbetsplatsen samt av exponeringstiden och användarens fysiska förutsättningar. Vi, DESOUTTER, kan inte göras ansvariga för konsekvenserna av att använda deklarerade värden vid individuella riskbedömningar, eftersom vi inte har någon möjlighet att utöva en fortlöpande kontroll av förhållandena på berörda arbetsplatser.

(N) **Lyd og vibrasjons deklarasjon:**
De oppgitte verdiene er laboratorieverdier i henhold til nevnte standarder og er ikke adekvate for bruk i risikovurderinger. Verdier målt på den enkeite arbeidsplass kan være høyere enn de oppgitte verdiene. De aktuelle eksponeringsverdier og individuell skaderisko er unike og avhenger av måten brukeren arbeider på, arbeidsstykket og arbeidsplassens utforming, såvel som eksponeringstid og brukerens fysiske kondisjon. Vi, DESOUTTER, kan ikke holdes ansvarlig for konsekvensene ved bruk avoppgitte verdier, istedet for aktuelle eksponeringsverdier, i en individuell risikovurdering av en arbeidssituasjon utenfor vår kontroll.

(DK) **Lyd og vibrations deklarationer:**
Disse deklarationsværdier er opnået ved målinger på laboratorie i overensstemmelse med de opstillede standarder og er ikke direkte anvendelige til risikovurderinger. De målte værdier på den individuelle arbejdsplads kan således godt være højere end de deklarerede værdier. De aktuelle lyd - og virationsbelastninger som påvirker brugeren er afhængige af den måde brugeren arbejder på, emnet der arbejdes med og arbejdspladsens indretning såvel som exponeringstid og brugerens fysik. Vi, DESOUTTER, kan ikke drages til ansvar for konsekvenserne af at anvende de deklarerede værdier i stedet for at anvende de værdier som afspejler den aktuelle belastning målt på arbejdsstedet og som skal ligge til grund for risikovurdering af en arbejdssituation som vi ikke har kontrol over.

(NL) **Verklaring betreffende geluids- en trillingswaarden:**
Deze opgegeven waarden zijn verkregen tijdens laboratorium type-testen volgens de bovengenoemde normen, en zijn niet geschikt voor gebruik bij risicoanalyse. Gemeten waarden kunnen in individuele werkomstandigheden afwijken van de opgegeven waarden. De werkelijke waarden en risico's waaraan een individuele gebruiker wordt blootgesteld zijn onder meer afhankelijk van: de werkwijze, het werkstuk, de werkomgeving, de blootstellingsduur en de lichamelijke conditie van de gebruiker. Wij,DESOUTTER, kunnen niet verantwoordelijk worden gehouden voor de gevolgen van het gebruik van de opgegeven waarden, in plaats van waarden die overeenkomen met de werkelijke blootstelling, bij een individuele risicoanalyse van werkomstandigheden waarop wij geen invloed hebben.

(GR) **ΤΙΜΕΣ ΣΤΑΘΜΗΣ ΟΘΡΥΒΟΥ ΚΑΙ ΚΡΑ ΑΣΜΩΝ ΠΟΥ ΗΛΩΝΟΝΤΑΙ ΑΠΟ ΤΟΝ ΚΑΤΑΣΚΕΥΑΣΤΗ:**
Αν και οι τιμές αυτές μετρήθηκαν σε εργαστήριο δοκιμών και σύμφωνα με τα ισχύοντα πρότυπα, δεν πρέπει σε καμία περίπτωση να χρησιμοποιηθούν για την αξιολόγηση των ενδεχόμενων κινδύνων. Οι τιμές που μετρούνται κατά την εργασία ενδέχεται να είναι υψηλότερες από αυτές που δηλώθηκαν. Οι πραγματικές τιμές έκθεσης και οι σωματικές βλάβες που προκαλούνται από την έκθεση στους κραδασμούς είναι ειδικές και εξαρτώνται από τον τρόπο, το είδος και τη μορφή του υλικού που κατεργάζεται το εργαλείο, καθώς επίσης και από το χρόνο έκθεσης και τη φυσική κατάσταση του χρήστη. Η εταιρεία DESOUTTER δεν φέρει ευθύνη για βλάβες που οφείλονται σε πραγματικές τιμές υψηλότερες από τις δηλούμενες, καθώς δεν μπορεί να ελέγξει τον τρόπο χρήσης των μηχανημάτων.

(中) 噪音和振动声明
这些公布的数值是在一定标准下由实验室类测试获得,不适用在风险评定当中.
个人工作地点测得的数值可能高于此数值.
单个使用者得到的实际显示数值和损伤风险是唯一的,
依赖于使用者的工作方式, 工作件和工作台面的设计,
也依赖于测量时间和使用者的物理状况.
我们DESCOUTTER不对在某种工作状况下使用这些公布的数值进行个人风险评定
而不是使用反应实际状况的数值而产生的结果负责,
因为我们无法对这种实际状况施加任何控制影响.

GB **©Copyright 2004, Desoutter, HP2 7DR. UK.**
All rights reserved. Any unauthorised use or copying of the contents or part thereof is prohibited. This applies in particular to trademarks, model denominations, part numbers and drawings.
Use only authorised parts. Any damage or malfunction caused by the use of unauthorised parts is not covered by Warranty or Product Liability.

F **©Copyright 2004, Desoutter, HP2 7DR. UK.**
Tous droits réservés. Tout usage illicite ou copie totale ou partielle sont interdits. Ceci s'applique plus particulièrement aux marques déposées, dénominations de modèles, numéros de pièces et schémas.
Utiliser exclusivement les pièces autorisées. Tout dommage ou mauvais fonctionnement causé par l'utilisation d'une pièce non autorisée ne sera pas couvert par la garantie du produit et le fabricant ne sera pas responsable.

ES **©Copyright 2004, Desoutter, HP2 7DR. UK.**
Reservados todos los derechos. Está prohibido todo uso indebido o copia de este documento o de parte del mismo. Esto se refiere especialmente a marcas comerciales, denominaciones de modelos, números de piezas y dibujos.
Utilice exclusivamente piezas de repuesto autorizadas. Cualquier daño o defecto de funcionamilento causados por el uso de piezas no autorizadas queda excluido de la garantía o responsabilidad del producto.

D **©Copyright 2004, Desoutter, HP2 7DR. UK.**
Alle Rechte vorbehalten. Unbefugtes Verwenden oder Kopieren des Inhalts bzw. von Teilen des Inhalts ist verboten. Dies gilt insbesondere für Warenzeichen, Modellbezeichnungen, Teilenummern und Zeichnungen.
Nur die zugelassenen Ersatzteile verwenden. Schäden oder Funktionsstörungen, die durch die Verwendung nicht zugelassener Ersatzteile entstehen, sind von der Garantieleistung und der Produkthaftung ausgeschlossen.

I **©Copyright 2004, Desoutter, HP2 7DR. UK.**
Tutti i diritti riservati. E' vietata la riproduzione totale o anche solo parziale del presente documento salvo previa autorizzazione, specialmente per quanto concerne i marchi depositati, le denominazioni dei modelli, I numeri di particolare e le illustrazioni.
Si raccomanda di impiegare esclusivamente particoiari autorizzati. Gli eventuali danni o difetti di funzionamento dovuti all'uso di particolari non autorizzati non sono coperti né dalla garanzia né dalle eventuali rlvendicazioni di Product Liability.

P **©Copyright 2004, Desoutter, HP2 7DR. UK.**
Todos os direitos são reservados. É proibida qualquer utilização ou cópia não autorizadas do conteúdo ou parte deste. Isto aplica-se particularmente a marcas registadas, denominações de modelo, números de peças e desenhos.
Utilize apenas peças autorizadas. Quaisquer danos ou funcionamento defeituoso provocados pela utilização de peças não autorizadas não serão cobertos pela Garantia ou Responsabilidade do Produto.

FIN **©Copyright 2004, Desoutter, HP2 7DR. UK.**
Kaikki oikeudet pidätetään. Sisällon tai sen osien luvaton käyttö tai kopiointi on kielletty. Tämä koskee erityisesti tavaramerkkejä, mallimerkintöjä, osanumeroita ja piirustuksia.
Käytä ainoastaan alkuperuäisiä osia. Takuu tai tuotevastuu ei kata muiden kuin alkuperäisten osien käytöstä aiheutunutta vahinkoa tai vikaa.

S **©Copyright 2004, Desoutter, HP2 7DR. UK.**
Alle rettigheder forbeholdes. Indholdet eller en del deraf må ikke anvendes eller kopieres uden tilladelse. Dette gælder i særdeleshed varemærker, modelbetegnelser, delnumre og tegninger.
Brug kun originale dele.Beskadigelse eller svigt som folge af brug af uoriginale dele er ikke dækket af garantien eller produktansvaret.

N **©Copyright 2004, Desoutter, HP2 7DR. UK.**
Alla rättigheter förbehållna. All icke-auktoriserad användning eller kopiering av innehållet eller del därav är förbjuden. Detta gäller speciellt för varumärken, modellbeteckningar, komponentnummer och ritningar.
Använd endast originaldelar. Skador eller funktionsstörningar, som vållas av att andra delar används omfattas inte av garantin eller produktansvaret.

DK

©Copyright 2004, Desoutter, HP2 7DR. UK.
Alle rettigheder forbeholdes. Indholdet eller en del deraf må ikke anvendes eller kopieres uden tilladelse. Dette gælder i særdeleshed varemærker, modelbetegnelser, delnumre og tegninger.
Brug kun originale dele.Beskadigelse eller svigt som folge af brug af uoriginale dele er ikke dækket af garantien eller produktansvaret.

NL

©Copyright 2004, Desoutter, HP2 7DR. UK.
Alle rechten voorbehouden. Het zonder toestemming gebruiken of kopiëren van de inhoud of delen daarvan is verboden. Dit is In het bijzonder van toepassing op handelsmerken, modelaanduidingen, onderdeelnummers en tekeningen.
Gebruik alleen goedgekeurde onderdelen. Schade of defekten die veroorzaakt zijn door het gebruik van niet-goedgekeurde onderdelen vallen niet onder de garantiebepalingen.

GR

©Copyright 2004, Desoutter, HP2 7DR. UK.
Με την επιφύλαξη όλων των δικαιωμάτων. Απαγορεύεται η χωρίς άδεια χρήση ή η αναπαραγωγή ολόκληρου ή τμήματος του παρόντος. Αυτό ισχύει ειδικότερα για τα κατατεθέντα σήματα, τις ονομασίες των μοντέλων, τον αριθμό εξαρτημάτων και τα σχήματα. Χρησιμοποιείτε αποκλειστικά και μόνο τα εξαρτήματα που επιτρέπονται. Οποιαδήποτε βλάβη ή δυσλειτουργία του μηχανήματος που οφείλεται στη χρήση εξαρτημάτων που δεν επιτρέπονται δεν καλύπτεται από την εγγύηση και ο κατασκευαστής δεν φέρει ουδεμία ευθύνη.

中

©Copyright 2004, DESCOUTTER, HP2 7DR. UK
所有权利保留. 未经授权, 禁止使用或复制其中内容或任何章节.
特别使用于商标, 模具命名, 零件号码和制图.
仅限授权使用.
任何因使用未授权部分而引起的损伤或故障不包括在保修和产品责任范围之列.

GB

DESOUTTER GUARANTEE

(1) This Desoutter product is guaranteed against defective workmanship or materials, for a maximum period of 6 months following the date of purchase from Desoutter or its agents, provided that its usage is limited to single shift operation throughout that period. If the usage rate exceeds that of single shift operation, the guarantee period shall be reduced on a pro rata basis. (2) If, during the guarantee period, the product appears to be defective in workmanship or materials, it should be returned to Desoutter or its agents, together with a short description of the alleged defect. Desoutter shall, at its sole discretion, arrange to repair or replace free ofcharge such items as are deemed faulty by reason of defective workmanship or materials. (3) This guarantee ceases to apply to products which have been abused, misused or modified, or which have been repaired using other than genuine Desoutter spare parts or by someone other than Desoutter or its authorized service agents. (4) Should Desoutter incur any expense correcting a defect resulting from abuse, misuse, accidental damage or unauthorized modification, they will require that such expense shall be defrayed in full. (5) Desoutter accepts no claim for labour or other expenditure made upon defective products. (6) Any direct, incidental or consequential damages whatsoever arising from any defect are expressly excluded. (7) This guarantee is given in lieu of all other guarantees, or conditions, expressed or implied, as to the quality, merchantability or fitness for any particular purpose. (8) No one, whether an agent, servant or employee of Desoutter, is authorized to add to or modify the terms of this limited guarantee in any manner whatsoever.

F

GARANTIE DESOUTTER

(1) Ce produit Desoutter est garanti contre les vices de main d'oeuvre ou de fabrication, pendant une période maximum de 6 mois à compter de la date d'achat auprès de Desoutter ou de ses agents, dans la mesure où son usage est limité à une seule èquipe de travail pendant cette période. Si le taux d'utilisation excède celui d'une seule équipe de travail, la période de garantie sera réduite proportionnellement. (2) Si, pendant la période de garantie, le produit semble présenter des vices de main d'oeuvre ou de fabrication, il doit être renvoyé à sa discrétion, organisera la réparation ou le remplacement gratuit des articles jugés défectueux pour cause de vice de main d'oeuvre ou de fabrication. (3) Cette garantie sera annulée s'il ya a eu abus, mauvaise utilisation ou modification des produits, ou s'il ont été réparés en utilisant des pièces de rechange autres que celles prescrites par Desoutter ou par une personne autre que Desoutter ou l'un de ses agents agréés. (4) Au cas où Desoutter encourait des dépenses pour rectifier un défaut résultant d'abus, de mauvaise utilisation, de détérioration accidentelle ou de modification non autorisée, ces dépenses seront à la charge totale du client. (5) Desoutter n'accepte aucune réclamation en termes de main d'oeuvre ou d'autres dépenses effectuées sur les produits défectueux. (6) Toutes les détériorations directes, accidentelles ou indirectes, quelles qu'elles soient, provenant d'un défaut quelconque, sont expressément exclues. (7) Cette garantie remplace toutes les autres garanties ou conditions, expresses ou implicities, quant à la qualité, la commercialisation ou l'adéquation du produit pour un objectif particulier. (8) Personne, que ce soit un agent, un serviteur ou un employé de Desoutter, n'est autorisé à ajouter ou modifier d'une façon quel-conque les termes de cette garantie limitée.

ES

GARANTIA DESOUTTER

(1) Este producto Desoutter se garantiza contra materiales o mano de obra defectuosos, durante un período máximo de 6 meses a partir de la fecha de compra ya sea a Desoutter o a cualquiera de sus agentes, siempre que su uso esté limitado a un turno de trabajo sencillo durante dicho período. Si el promedio de uso excede el de un turno de trabajo sencillo, el período de la garantía será reducido a prorrateo. (2) Si durante el período de la garantía, el producto parece ser defectuoso en cuanto a materiales o mano de obra, deberá sel devuelto a Desoutter o a cualquiera de sus agentes, junto con una breve descripción del defecto. A su sola discreción, Desoutter podrá disponer la reparación o el reemplazo gratis de los elementos que se consideran responsables de los materiales o mano de obra defectuosos. (3) Esta garantía no es aplicable a productos que han sido abusados, mal usadoso alterados, o que han sido reparados usando piezas de repuesto que no sean piezas auténticas Desoutter, o que han sido reperados por otros que no sean Desoutter o cualquiera de sus agentes de servicio autorizados. (4) Si Desoutter incurre en gastos debidos a la corrección del abuso, mal uso, daño accidental o modificación no autorizada, dichos gastos deberán ser reembolsados en su totalidad a Desoutter. (5) Desoutter no acepta ninguna reclamación en concepto de mano de obra u otros gastos pertinentes a productos defectuosos. (6) Todos los daños directos, fortuitos o resultantes en modo alguno de cualquier defecto serán expresamente excluidos. (7) Esta garantía se otorga en lugar de cualquier otra garantía, o condiciones, expresas o implícitas, referente a calidad, comerciabilidad o conveniencia para cualquier propósito dado. (8) Nadie, ya sea un agente, ayudante o empleado de Desoutter, está autorizado a añadir o modificar los términos de esta garantía limitada de cualquier manera que sea.

D

DESOUTTER GARANTIE

(1) Dieses Desoutter-Produkt trägt eine Garantie von maximal 6 Monaten ab Datum des Kaufes von Desoutter oder seinen Vertretern für Mängel, die auf Material- oder Herstellungsfehlern beruhen, unter der Voraussetzung, daß der Einsatz dieses Produktes über diesen ganzen Zeitraum hindurch auf einen einfachen Schichtbetrieb begrenzt ist. Bei Übersteigung des Einsatzzeitraumes über einen einfachen Schichtbetreib wird die Garantiezeit anteilig verkürzt. (2) Bei anscheinenden auf Material- oder Herstellungsfehlern beruhenden Mängeln am produkt innerhalb der Garantiezeit sollte das Produkt zusammen mit einer kurzen Beschreibung des angeblichen Fehlers an Desoutter oder seine Vertreter zurückgeschikt werden. Desoutter wird die betroffenen Teile nach eigenem Ermessen entweder kostenlos reparieren lassen oder, falls sie aufgrund von Mängeln, die auf Material- oder Herstellungsfehler beruhen, fur fehlerhaft erachtet werden, kostenlos ersetzen. (3) Diese Garantie verfällt für Produkte, die mißbraucht, falsch gebraucht oder verändert wurden, oder die mit anderen als Desoutter-Originalersatzteilen oder von jem and anderem als Desoutter oder seinen vertraglichen Kundendienstvertretern repariert worden sind. (4) Sollten Desoutter Kosten aufgrund der Berichtigung eines Mangels entstehen, der durch Mißbrauch, falschen Gebrauch, unfallbedingte Schäden oder unbefugte Veränderungen verursacht worden ist, wird Desoutter die Zahlung der gesamten entstandenen Kosten einfordern. (5) Desoutter nimmt keine Forderungen für Arbeitskosten oder andere Ausgaben für fehlerhafte Produkte an. (6) Alle direkt, indirekt entstandenen oder Folgeschäden welcher Art auch immer, die Folge eines Mangels sind, sind ausdrücklich ausgeschlossen. (7) Diese Garantie wird anstelle aller anderen Garantien, Bedingungen, ausgedrückt oder impliziert, bezüglich der Qualität, handelsüblichen Brauchbarkeit oder Eignung für jeden bestimmten Zweck ausgegeben. (8) Niemand, ob Vertreter, Gehilfe oder Mitarbeiter von Desoutter, ist befugt, die Bedingungen dieser beschränkten Garantie wie auch immer zu erweitern oder zu verändern.

I

GARANZIA DESOUTTER

(1) Questo prodotto Desoutter è garantito da difetti di lavorazione o dei materiali per un periodo massimo di 6 mesi a partire dalla data di acquisto presso Desoutter o i suoi rappresentanti, sempre che il suo impiego sia stato limitato ad un unico turno per tutto quel periodo; se il ritmo di impiego supera il funzionamento durante un unico turno, la durata della garanzia deve essere ridotta in modo proporzionale. (2) Se durante il periodo della garanzia il prodotto presenta difetti lavorazione o dei materiali,esso deve essere restituito alla Desoutter o suoi rappresentanti, unitamente ad una breve descrizione del presunto difetto. La Desoutter deciderà, a sua discrezione, se dar disposizioni per la riparazione o sostituzione gratuita dei componenti che ritiene essere difettosi, quale risultato di difetti la lavorazione o dei materiali. (3) Questa garanzia non è valida per quei prodotti che sono stati usati in modo cattivo o improprio modificati, o che sono stati riparati usando ricambi non originali Desoutter e non dalla Desoutter o dai suoi rappresentanti autorizzati. (4) Se la Desoutter dovesse andare incontro a spese per riparare un guasto causato da cattivo uso, uso improprio, danni accidentali o modifica non autorizzata. essa richiedarà il rimborso totale di tale spesa. (5) Desoutter non accetta nessuna richiesta di risarcimento per spese di manodopera o di altro tipo causate da prodotti difettosi. (6) Si escludono espressamente danni diretti, incidentali o indiretti di qualsiasi tipo dovuti a qualsiasi difetto. (7) Questa garanzia viene data al posto di ogni altra garanzia o condizione, espressa o implicita, riguardante la qualità, commerciabilità o idoneità per qualsiasi scopo particolare.(8) Nessuno, neppure i rappresentanti, dipendenti o impiegati della Desoutter, è autorizzato ad ampliare o modificare, in qualsiasi modo, i termini di questa garanzia limitata.

P

GARANTIA DESOUTTER

(1) Este produto Desoutter está garantido contra defeito de fabrico ou de material, pelo prazo máximo de 6 meses a contar da data da compra feita a Desoutter ou aos seus agentes, com a condição de que a utilização do produto se tenha limitado ao funcionamento em turno único durante o referido período. Caso a utilização tenha ultrapassado os limites do funcionamento em turno único, o prazo de garantia será reduzido proporcionalmente. (2) Caso o produto apresente sinais de defeito de fabrico ou de material durante o período de garantia, deverá ser devolvido à Desoutter ou aos seus agentes, juntamente com uma breve descrição da suposta falha. Ficará a critério exclusivo de Desoutter a decisão de providenciar ou substituir gratuitamente os artigos considerados imperfeitos devido a defeito de fabrico ou de material. (3) A presente garantia não se aplicará a produtos que tenham sido submetidos a abuso, utilização incorrecta ou modificações, ou a reparações com outras peças que não as genuínas peças sobressalentes Desoutter, por outro agente que não o próprio fabricante Desoutter ou um técnico de reparações autorizado pelo mesmo. (4) Caso a Desoutter incorra alguma despesa na reparação de uma falha resultante de abuso, utilização incorrecta, dano acidental ou modificação não autorizada, tal despesa deverá ser integralmente satisfeita. (5) A Desoutter não aceita qualquer reivindicação pertinente a mão-de-obra ou despesa de outra natureza, respeitante a produtos defeituosos. (6) Quaisquer danos directos, acidentais ou resultantes do acto, que decorram de qualquer falha, estão expressamente excluídos. (7) A presente garantia substitui todas as demais garantias, ou condições, expressas ou implícitas, pertinentes à qualidade, ou adequação do produto a qualquer finalidade específica. (8) Nenhuma pessoa, seja agente, empregado ou funcionário de Desoutter, está autorizada a fazer aditamentos e/ou modificar, os termos desta garantia limitada, seja de que forma fôr.

FIN

DESOUTTER-YHTION ANTAMA TAKUU

(1) Tällä Desoutter-tuotteella on takuu, joka kattaa mahdolliset valmistusvaiheessa aiheutuneet viallisuudet tai vialliset materiaalit enintään 6 kuukauden ajaksi laskettuna siitä päivämäärästä, jolloin tuote on hankittu Desoutter-yhtiöltä tai sen myyntiedustajilta, ja edellyttäen, että tuotteen käyttö rajoitetaan yhteen työvuoroon tämän ajanjakson aikana. Jos käyttöä lisätään yhtä työvuoroa enemmäksi, takuun kattama ajanjakso supistuu määräsuhteessa tuotteen käyttöön. (2) Jos tuotteessa ilmenee takuun ajanjakson aikana valmistusvaiheessa aiheutunutta tai materiaaleista johtuvaa viallisuutta, se on palautettava Desoutter-yhtiölle tai sen myyntiedustajalle, ja mukaan on liitettävä lyhyt, kyseistä vikaa koskeva kuvaus. Desoutter tulee harkintansa mukaisesti järjestämään maksutta sellaisten tuotteiden korjauksen tai vaihtamisen, joissa todetaan valmistusvaiheessa syntynyt tai materiaalien aiheuttama viallisuus. (3) Tämä takuu ei kata tuotteita, joita on käytetty asiattomasti tai väärin tai joihin on tehty muutoksia. Se ei kata myöskään tuotteita, joita on korjattu muita kuin alkuperäisiä Desoutter-yhtiön varaosia käyttämällä tai joiden korjauksen on suorittanut joku muu kuin Desoutter- yhtiö tai sen valttuuttama huolto henkilöstö. (4) Jos Desoutter-yhtiölle aiheutuu sellaisen vian korjauksen synnyttämiä kuluja, joka vika on aiheutunut tuotteen asiattomasta tai väärin käyttämisestä, vahingossa sattuneesta vaurioitumisesta tai tuotteeseen tehtyjen valtuuttamattomien muutosten seurauksena, yhtiö vaatii näiden kulujen korvaamisen kokonaisuudessaan. (5) Desoutter ei ota vastattavakseen minkäänlaisia viallisiin tuotteisiin nähden esitettyjä työkuluihin tai muihin kustannuksiin liittyviä maksuvaateita. (6) Takuu ei kata minkäänlaisia vikojen mahdollisesti aiheuttamia suoranaisia, satunnaisia tai käytön seurauksena aiheutuvia kustannuksia. (7) Tämä takuu annetaan kaikkien muiden suoraan tai epäsuoraan vaikuttavien takuiden tai ehtojen asemasta tuotteen laatuun, myyntikelpoisuuteen tai tiettyyn tarkoitukseen sopivuuteen nähden.(8) Desoutter-yhtiön myyntiedustajilla, palveluhenkilöstöllä tai työn tekijöillä ei ole valtuuksia tehdä lisäyksiä tai muutoksia tämän rajoitetun takuun ehtoihin millään tavalla.

S

DESOUTTER GARANTI

(1) Denna Desoutter-produkt garanteras mot defekt utförande eller material i en period av högst 6 månader efter inköpsdatum från Desoutter eller deras ombud, förutsatt att dess användning är begränsad till enkelskiftarbete under hela denna period. Om användningsfrekvensen överskrider enkelskiftarbete skall garantiperioden reduceras i motsvarande mån. (2) Om produkten under garantiperioden verkar vara defekt beträffande utförande eller material, skall den återlämnas till Desoutter eller dess ombud tillsammans med en kortfattad beskrivning av den påstådda defekten. Desoutter skall efter eget gottfinnande ordna med reparation eller utbyte av sådåna komponenter som anses felaktiga på grund av defekt utförande eller material. (3) Denna garanti upphör att gälla för produkter som misshandlats, missbrukats eller modifierats, eller som har reparerats med något annat än äkta Desoutter reservdelar eller av någon annan än Desoutter eller dess auktoriserade serviceombud. (4) Om Desoutter skulle ådraga sig någon utgift vid åtgärdandet av en defekt Som orsakats av misshandel, missbruk, ofrivillig skada eller icke auktoriserad modifiering kräver de att denna utgift till fullo betalas. (5) Desoutter accepterar inte att anspråk görs på arbetskostnader eller andra omkostnader för defekta produkter. (6) Alla direkta eller tillfälliga skador eller följdskador som uppkommer på grund av någon defekt undantages uttryckligen. (7) Denna garanti lämnas i stället för alla andra garantier, eller villkor, uttryckliga eller underförstådda, beträffande kvalitet, säljbarhet eller lämplighet för något bestämt ändamål. (8) Ingen, vare sig ombud, tjänsteman eller arbetstagare hos Desoutter har befogenhet att lägga till eller modifiera villkoren i denna begränsade garanti på något sätt.

N

GARANTÍ FRA DESOUTTER

(1) Dette produktet fra Desoutter garanteres mot mangler ved utførelse og materiale i maksimalt 6 måneder etter at det er kjøpt fra Desoutter eller deres forhandlere, under forutsetning av at bruken begrenses til drift i enkelt-skift i denne perioden. Hvis produktet brukes utover drift i enkelt-skift, skal garantiperioden redusere forholdsmessig. (2) Hvis produkte i løpet av garantiperioden viser seg å ha mangler ved utførelse eller materiale, skal det returneres til Desoutter eller deres forhandlere,sammen med en kort beskrivelse av den angivelige mangelen. Desoutter skal etter eget skjønn avgjøre om de vil reparere eller skifte ut deler som ansees å ha mangler på grunn av utførelse eller materiale. (3) Denne garantien dekker ikke produkter som er mishandlet, mis brukt eller endret, eller er reparet ved hjelp av annet enn originale Desoutter-deler eller utført av andre enn Desoutter eller deres autoriserte service-representanter. (4) Hvis Desoutter pådrar seg kostnader i forbindelse med utbedring av en mangel som skyldes mishandling, misbruk, tilfeldig eller uautorisert endring, skal slike kostnader dekkes i sin helhet av kunden. (5) Desoutter aksepterer ingen krav om erstatning for arbeidsutgifter eller andre kostnader i forbindelse med produkter med mangler. (6) Alle direkte skader, indirekte skader eller følgesskader som skyldes eventuelle mangler, dekkes ikke av denne garantien. (7) Denne garantien gjelder i stedet for alle andre garantier, eller vilkår, uttrykt eller underforstått, når det gjelder kvalitet, salgbarhet eller egnethet for bestemte formål. (8) Ingen, verken en forhandler, medarbeider eller ansatt hos Desoutter, har autorisasjon til å tilføye eller å endre vilkårene på noen måte i denne begrensede garantien.

DK

DESOUTTER GARANTI

(1) Dette Desoutter produkt er garanteret mod defekt udførelse eller materiale for en periode på maksimalt 6 måneder efter den dato, det blev indkøbt fra Desoutter eller dennes agenter, forud sat dets brug begrænses til enkeltholdsdrift under hele denne periode. Hvis brugen overstiger enkelt- holdsdriftniveau, vil garantiperioden blive reduceret pa en pro rata basis. (2) Hvis produktet forekommer af være defekt med hensyn til udførelse eller materiale indenfor garantiperioden, skal det returneres til Desoutter, eller denne agenter, sammen med en kort beskrivelse af den anførte defekt. Desoutter vil efter eget skøn arrangere enten reparation ellerl udskiftning af sådanne dele, som anses for defekte, enten på grund af defekt udførelse eller materialer. (3) Denne garanti vil ophøre med at være gældende for plrodukter, som er blevet misbrugt, brugt, forkert eller modificeret, eller er blevet reparet med reservedele, som ikke er ægte Desoutter reservedele eller af andre end Desoutter, eller dennes autoriserede agenter. (4) Hvis Desoutter skulle pådrage sig nogen som helst udgifter i forbindelse med kor rigering af en defekt, som skyldes misbrug, forkert brug, hændeligt uheld eller uautoriseret modificering, vil Desoutter kræve at sådanne udgifter bliver godgjort fuldt ud. (5) Desoutter accepterer ikke noget krav for arbejdsløn eller andre udgifter i forbindelse med defekte produkter. (6) Alle direkte, tilfældige eller deraf følgende skader, som stammer fra nogen som helst defekter, er udtrykkeligt udelukket. (7) Denne garanti gives i stedet for alle andre garantier, eller betingelser, udtrykkelige eller underforståede, med hensyn til kvaliteten, salgbarheden eller egnetheden for noget som helst specielt formål. (8) Ingen personer, hvadenten en Desoutter agent, - underkontrahent eller - ansat, er autoriseret til at tilføje til eller modificere betingelserne i denne begrænsede garanti på nogen som helst måde. die Bedingungen dieser beschränkten Garantie wie auch immer zu erweitern oder zu verändern.

NL

GARANTIEVOORWAARDEN

(1) Dit Desoutter product is gedurende 6 maanden gegarandeerd tegen materiaal- en/of constructiefouten, op voorwaarde dat het gedurende die tijd alleen in enkelvoudige ploegbediening wordt gebruikt. Indien het gebruik enkelvoudige ploegbediening overtreft, dan wordt de garantie periode naar verhouding verkort. Deze garantie zal ingaan op de dag dat het aangekochte Desoutter product geleverd wordt door ofwel Desoutter of een van haar officieel erkende agenten.
(2) Indien het Desoutter product gedurende de garantie periode gebreken vertoont ten gevolge van een materiaal- en/of constructiefout, dient het Desoutter product binnen de garantie termijn met een korte beschrijving van het defect te worden geretourneerd naar Desoutter of een van haar officieel erkende agenten. Desoutter zal op haar beurt de artikelen die gebreken vertonen ten gevolge van een materiaal- en/of constructiefout vertonen herstellen of vervangen. (3) Om aanspraak te kunnen maken op garantie zullen periodiek onderhoud en/ of herstellingen steeds uitgevoerd moeten zijn door Desoutter en/of haar officieel erkende agenten. De garantie komt te vervallen indien de Desoutter producten misbruikt worden, op onjuiste wijze gebruikt worden, door een ongeval beschadigd worden, veranderd zijn of indien ze gerepareerd of onderhouden zijn door een niet door Desoutter erkende reparateur en/of met niet originele Desoutter onderdelen. (4) In alle gevallen bedoeld in artikel 4 zullen de onkosten (met inbegrip van de arbeidskosten) gemaakt door Desoutter worden gefactureerd. Ingeval de klant om herstelling vraagt zal deze eveneens worden gefactureerd. (5) Desoutter zal niet aansprakelijk zijn voor eventuele directe of indirecte schade (zoals met name tijdverlies, commerciële schade, administratieve kosten, enige vorm van schadevergoeding), behoudens hetgeen wordt voorzien in het hierboven vermelde artikel 3. (6) Deze garantie wordt gegeven in plaats van alle andere garanties of voor-waarden met betrekking tot de kwaliteit, verkoop baarheid of geschiktheid voor enig bepaald doel. (7) Geen enkel persoon, met inbegrip van agenten en werknemers van Desoutter, heeft het recht om iets aan de voorwaarden van deze beperkte garantie toe te voegen of deze op enigerlei wijze te veranderen.

GR

Εγγύηση Desoutter

(1) Αυτό το προϊόν της Desoutter είναι εγγυημένο έναντι ελαττωματικής κατασκευής ή υλικών κατασκευής, για χρονική περίοδο μέχρι 6 μηνών από την ημερομηνία αγοράς του προϊόντος από την Desoutter ή τους αντιπροσώπους της, με την προϋπόθεση ότι η χρήση του προϊόντος στην περίοδο της εγγύησης περιορίζεται σε λειτουργία μίας μόνο βάρδιας εργασίας. Εάν ο ρυθμός χρήσης υπερβαίνει τη λειτουργία μίας μόνο βάρδιας, η χρονική περίοδο της εγγύησης θα ελαττώνεται ανάλογα. (2) Εάν, στην περίοδο της εγγύησης, το προϊόν παρουσιάσει ελάττωμα που θα οφείλεται στον τρόπο κατασκευής του ή στα υλικά κατασκευής του, πρέπει να επιστραφεί στην Desoutter ή στους αντιπροσώπους της, συνοδευόμενο με σύντομη περιγραφή της υποτιθέμενης βλάβης. Η Desoutter αναλαμβάνει, κρίνοντας απόλυτα κατά τη δική της κρίση, να επισκευάσει ή αντικαταστήσει τελείως δωρεάν τα είδη αυτά τα οποία θα κριθούν ότι παρουσιάζουν βλάβη η οποία θα οφείλεται σε ελαττωματική κατασκευή ή σε υλικά κατασκευής. (3) Η εγγύηση αυτή παύει να ισχύει σε προϊόντα τα οποία έχουν έχουν κακομεταχειριστεί, ή έχει γίνει κατάχρηση της προβλεπόμενης χρήσης τους, ή έχουν μεταποιηθεί, ή επισκευαστεί χρησιμοποιώντας ανταλλακτικά που δεν είναι γνήσια ανταλλακτικά της Desoutter, ή έχουν επισκευαστεί από τρίτους που δεν είναι εξουσιοδοτημένοι από την Desoutter ή τους αντιπροσώπους της. (4) Σε περίπτωση που η Desoutter υποβληθεί σε δαπάνη προερχόμενη από επισκευή που οφείλεται σε κακομεταχείριση, κατάχρηση, τυχαία βλάβη ή μη εξουσιοδοτημένη μεταποίηση προϊόντος, θα απαιτήσει η δαπάνη αυτή να της καταβληθεί εξολοκλήρου. (5) Η Desoutter δεν αποδέχεται απαιτήσεις αναφορικά με την εργασία ή άλλες δαπάνες που γίνονται εξαιτίας ελαττωματικών προϊόντων. (6) Ζημιές οποιασδήποτε μορφής που απορρέουν απευθείας, συμπτωματικά ή ως επακόλουθο ελαττωματικού προϊόντος αποκλείονται κατηγορηματικά. (7) Η εγγύηση αυτή παρέχεται αντί όλων των άλλων εγγυήσεων, ή συνθηκών, εκφρασμένων άμεσα ή έμεσα, αναφορικά με την ποιότητα, εμπορικότητα ή καταλληλότητα κάθε συγκεκριμένου σκοπού. (8) Κανένα άτομο, αντιπρόσωπος, υπάλληλος ή εργαζόμενος στην Desoutter, δεν είναι εξουσιοδοτημένο να προσθέσει ή τροποποιήσει οποιονδήποτε τρόπο.

中

DESCOUTTER 保修
(1)此DESCOUTTER产品保证无不良做工和材料,
保修期是从在DESCOUTTER或者其代理经销商处购买之日算起最长不超过6个月,
并且在此期间, 机器的使用仅限于单班操作. 如果其使用频率超出单班操作,
保修期将按比例减少. (2) 在保修期间,
如果该产品出现不良做工和材料,顾客应附带一份不良结果的简短描述一起退还
给DESCOUTTER或者其代理经销商. DESCOUTTER会依据其独家判断,
最终断定若是由于其不良做工或材料而引起错误,免费安排维修或者更换. (3)
这项保修承诺不适用于那些被滥用,错误操作和已被改装的产品.
也不适用于已经用其他非真正的DESCOUTTER零配件修理过的产品,
或者是被非DESCOUTTER或者其授权服务商修理过的产品. (4)如果DESCOUTTER为
纠正一些因为顾客滥用, 错误操作或改装而造成的产品缺陷而引起的费用,
将有顾客全额支付. (5)DESCOUTTER不接受因不良产品而引起的劳务或者其他费
用支出的赔偿要求. (6)
拒绝接纳一切因产品缺陷而带来的直接,偶发或者由此引发的任何损害. (7)
这项保修承诺同样适用其他保修承诺的适用范围,
也同样适用于明确提出或者暗含的关于产品品质,商品规格或者对任何特殊用途
适用性的范围. (8) 任何人,包括经销商, DESCOUTTER服务人员或者雇员,
不被授权以任何方式增加或者修改此项保修限定条款.

RP2006

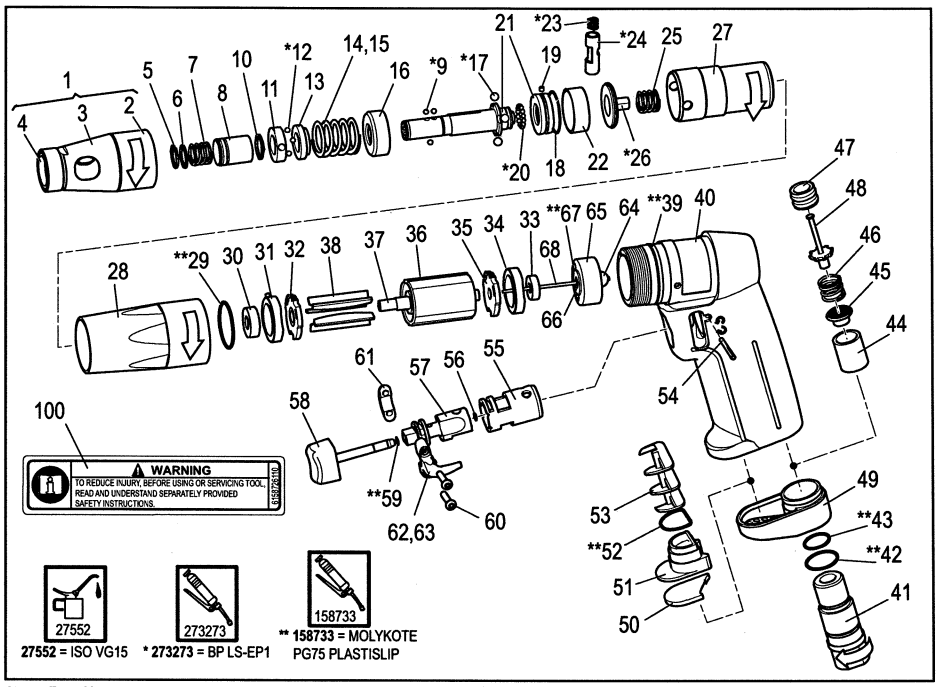

Item	Part No.	Description	Qty.
1	2050480843	Clutch Case Module, complete	1
2	2050480043	Clutch Case	1
3	2050443643	Cover, clutch adjustment	1
4	2050443753	Bearing, plain	1
5	2050443773	Circlip	1
6	2050481893	Ring	1
7	2050301013	Spring	1
8	2050481863	Sleeve	1
9	2050280313	Ball	3
10	2050347733	Circlip	1
11	2050443543	Ring, adjusting	1
12	2050280313	Ball	4
13	2050481853	Ring, locking	1
14	2050461913	Spring, clutch (1.5 - 4.7 Nm)	1
15	2050443523	Spring, clutch (0.4 - 2.5 Nm)	1
16	2050301253	Cup, ball	1
17	2050182493	Ball	4
18	2050084063	Wire Clip	1
19	2050301283	Roller	1
20	2050280313	Ball	14
21	2050443563	Spindle, clutch	1
22	2050481593	Retaining Sleeve	1
23	2050307123	Spring	1
24	2050458893	Latch Pin	1
25	2050301013	Spring	1
26	2050443513	Cam, clutch	1
27	2050481243	Gearbox Module	1
28	2050480163	Housing, gearbox	1
29	2050315263	'O' Ring	1
30	2050033433	Bearing	1
31	2050458993	Housing, front bearing	1
32	2050481543	Plate, front bearing	1
33	2050008843	Bearing	1
34	2050475203	Housing, rear bearing	1
35	2050481533	Plate, rear bearing	1
36	2050285503	Cylinder	1
37	2050285323	Rotor, 9T	1
38	2050461613	Blade, rotor	5
39	2050203423	'O' Ring	1
40	2050480133	Pistol Grip	1
41	2050481753	Air Inlet Bolt	1
42	2050099853	'O' Ring	1
43	2050054213	'O' Ring	1
44	2050481633	Spacer	1
45	2050500933	Air Strainer	1
46	2050501103	Spring	1
47	2050345163	Valve Seat	1
48	2050482453	Valve Sub-Assy.	1
49	2050307763	Exhaust Cap	1
50	2050307793	Diffuser Element	1
51	2050307753	Element Retainer	1
52	2050268513	'O' Ring	1
53	2050311283	Exhaust Helix	1
54	2050458933	Pin	1
55	2050482013	Valve Sleeve	1
56	2050481623	Clip	1
57	2050482013	Valve	1
58	2050458913	Actuator Shaft and Button Assy.	1
59	2050308653	'O' Ring	1
60	2050462233	Screw	2
61	2050482043	Clamp	1
62	2050467703	Spring Plunger	1
63	2050462893	Actuator	1
64	2050252393	Ball, Nitrile	1
65	2050482053	Valve Seat	1
66	2050458973	Valve Stem	1
67	2050320413	'O' Ring	1
68	2050482063	Push Rod	1
100	6158726110	Warning Label	1

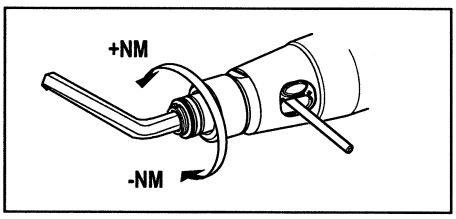

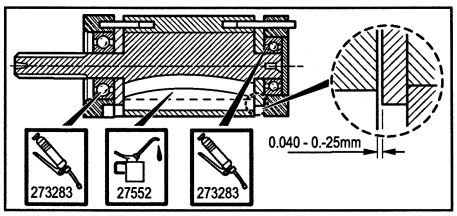

© 2004. Desoutter. HP2 7DR. UK

RP2009

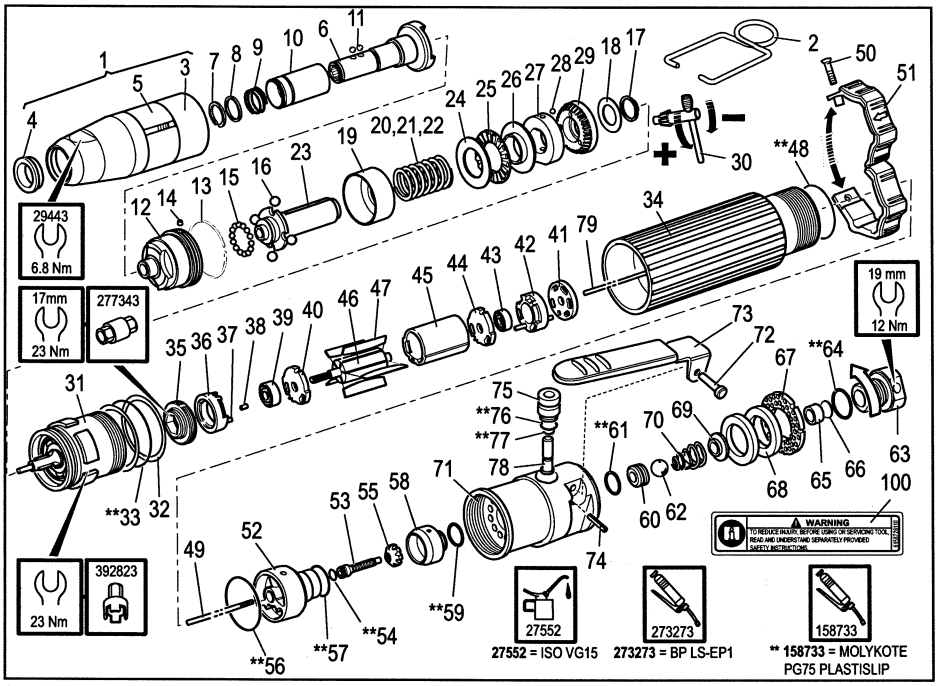

Item	Part No.	Description	Qty.
1	2050480823	Clutch Case Module	1
2	2050482253	Suspension Bail	1
3	480063	Clutch Case	1
4	2050481463	Bearing, spindle	2
5	76713	Clip, spring	1
6	480753	Bit Holder, 1/4" hex	1
7	2050481663	Circlip	1
8	2050481933	Spacer	1
9	301013	Spring	1
10	2050481653	Sleeve, Q/R coupling	1
11	280313	Ball, steel	2
12	310103	Cam, clutch	1
13	84063	Wire Clip	1
14	301283	Roller	1
15	72228	Ball	14
16	66868	Ball	4
17	42353	Circlip	1
18	2050481503	Washer	1
19	354313	Ball Cup	1
20	179133	Spring	1
21	304853	Spring, heavy duty	1
22	179923	Spring, clutch	1
23	392853	Spindle, clutch	1
24	301313	Washer, thrust	1
25	301303	Bearing, thrust	1
26	301213	Washer, thrust	1
27	2050481573	Ring, locking	1
28	72408	Ball	3
29	301223	Ring,adjusting	1
30	29932	Chuck Key	1
31	2050481233	Gearbox Module (1100 rpm), complete	1
32	2050481763	Spacer	2
33	380763	'O' Ring	1
34	480193	Case, motor	1
35	2050481673	Nut	1
36	2050481523	Housing, front bearing	1
37	259953	Pin, drive	1
38	2050481703	Location Pin	1
39	33433	Single Row Ball Journal	1
40	2050481543	Plate, front bearing	1
41	2050481603	Transfer Plate	1
42	459313	Housing, rear bearing	1
43	8843	Bearing	1
44	2050481533	Plate, rear bearing	1
45	285503	Cylinder	1
46	391613	Rotor, 9T	1
47	461613	Blade, rotor dry	5
48	402933	'O' Ring	2
49	392833	Push Rod	1
50	393053	Screw, self tapping	1
51	392003	Reverse Valve Actuator	1
52	457903	Reverse Valve	1
53	455573	Valve Stem	1
54	320413	'O' Ring	1
55	455583	Valve Top	1
56	314943	'O' Ring	1
57	402253	'O' Ring	1
58	393103	Connecting Tube	1
59	41513	'O' Ring	1
60	444713	Valve Seat	1
61	250913	'O' Ring	1
62	15043	Ball	1
63	393643	Adaptor	1
64	392493	'O' Ring	1
65	392953	Retainer	1
66	176303	Filter	1
67	316223	Exhaust Ring	1
68	395123	Silencing Felt	2
69	2050481953	Guide	1
70	455603	Spring	1
71	480023	Control Top	1
72	235853	Rivet	1
73	480073	Lever	1
74	311523	Pin, spring	1
75	2050481643	Guide	1
76	216463	'O' Ring	1
77	216473	'O' Ring	1
78	2050481923	Rod, valve	1
79	2050481723	Push Rod	1
100	6158726110	Warning Label	1

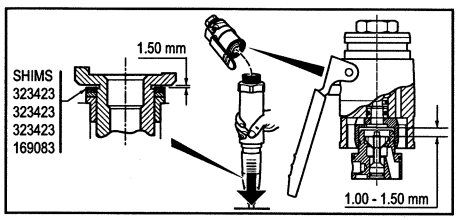

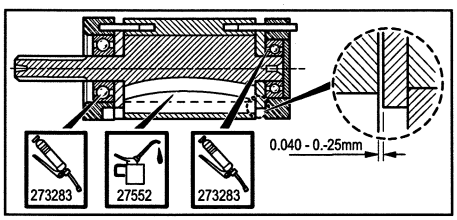

© 2004. Desoutter. HP2 7DR. UK

RP2012

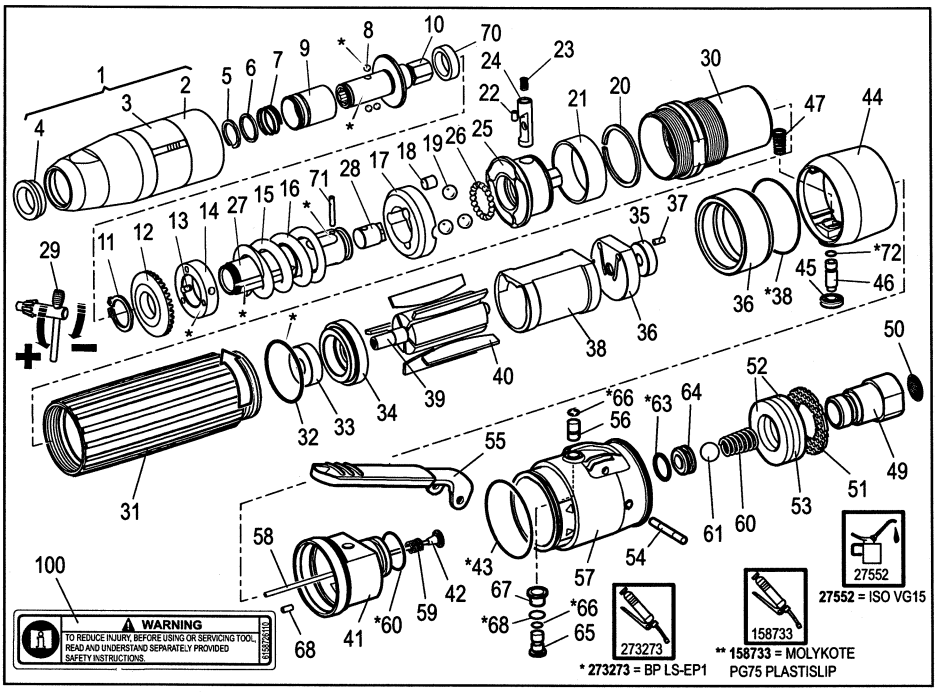

Item	Part No.	Description	Qty.
1	2050480833	Clutch Module Case Complete	1
2	2050480053	Clutch Case	1
3	2050161253	Clip, spring	1
4	2050465873	Bearing	1
5	2050443773	Circlip	1
6	2050481893	Ring	1
7	2050301013	Spring	1
8	2050280313	Ball	3
9	2050481863	Sleeve	1
10	2050465633	Output Spindle	1
11	2050218453	Circlip	1
12	2050465663	Ring, adjusting	1
13	2050280313	Ball	4
14	2050465673	Ring, locking	1
15	2050465783	Spring, clutch	1
16	2050476253	Spring, clutch (0.7-2.2 Nm)	1
17	2050465683	Cam Follower	1
18	2050465743	Roller	3
19	2050093893	Ball, (6mm)	3
20	2050465793	Circlip	1
21	2050482073	Sleeve, retaining	1
22	2050482093	Roller	1
23	2050307123	Spring	1
24	2050482083	Latch Pin	1
25	2050465693	Cam, clutch	1
26	2050280313	Ball	18
27	2050465653	Spindle	1
28	2050465713	Star Cam	1
29	2050029932	Clutch Key	1
30	2050481283	Gearbox	1
31	2050480203	Motor Case	1
32	2050369163	'O' Ring	1
33	2050465983	Bearing, front	1
34	2050482113	Housing, front bearing	1
35	2050279863	Bearing, rear	1
36	2050482123	Housing, rear bearing	1
37	2050301043	Pin	1
38	2050465963	Cylinder	1
39	2050465953	Rotor, radial	1
40	2050465973	Blade, radial standard	5
41	2050471233	Housing Valve	1
42	2050466293	Block Valve	1

Item	Part No.	Description	Qty.
43	2050200763	'O' Ring	1
44	2050482383	Collar Button	1
45	2050242993	Button, black	1
46	2050466363	Plunger, button	1
47	2050466463	Spring	1
48	2050251763	'O' Ring	2
49	2050482403	Bolt, complete, airfeed BSP	1
50	2050353183	Filter	1
51	2050482193	Baffle, exhaust	1
52	2050466823	Silencer	2
53	2050466793	Silencer	1
54	2050466443	Pin, grooved	1
55	2050480073	Lever, standard	1
56	2050482223	Plunger, outer	1
57	2050480213	Housing, exhaust	1
58	2050482183	Valve, complete	1
59	2050466753	Spring	1
60	2050268513	'O' Ring	1
61	2050466713	Spring	1
62	2050466703	Ball	1
63	2050202323	'O' Ring	1
64	2050328893	Valve Seat	1
65	2050482213	Plunger, inner	1
66	2050280163	'O' Ring	2
67	2050482203	Bush	1
68	2050500953	'O' Ring	1
69	2050482093	Roller	1
70	2050482103	Spacer	1
71	2050205173	Pin	1
72	2050251733	'O' Ring	1
100	6158726110	Warning label	1

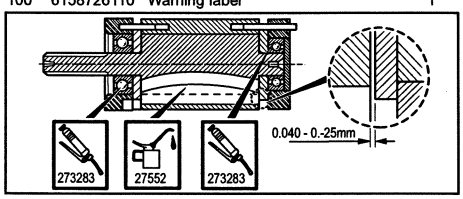

© 2004. Desoutter. HP2 7DR. UK

Part No. 2050484003

RP2014

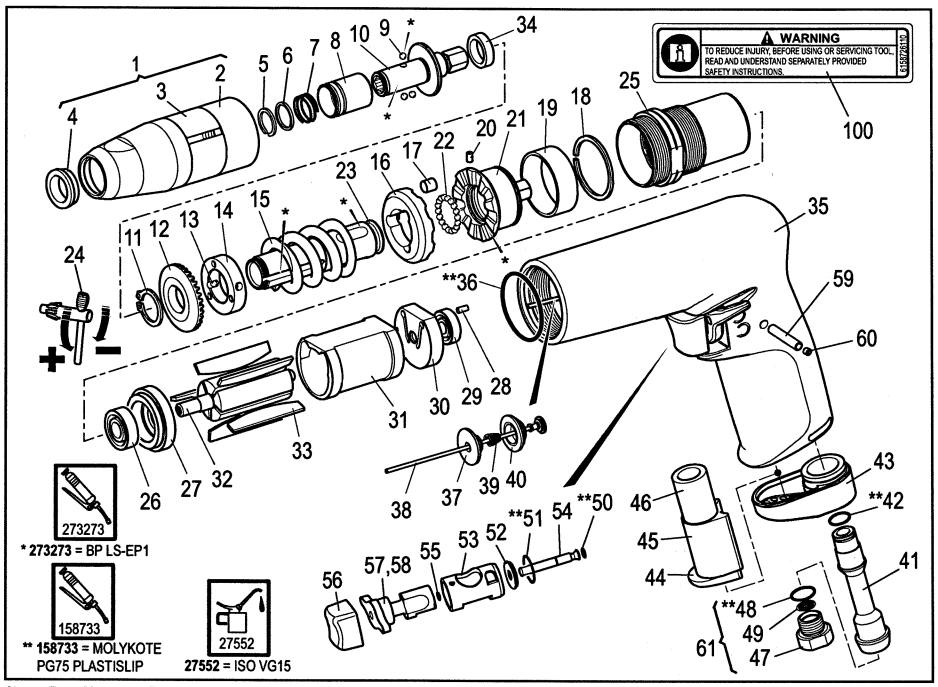

Item	Part No.	Description	Qty.
1	2050480833	Clutch Case Module, complete	1
2	2050480053	Clutch Case	1
3	2050161253	Clip Spring	1
4	2050465873	Bearing	1
5	2050443773	Circlip	1
6	2050481893	Ring	1
7	2050301013	Spring	1
8	2050481863	Sleeve	1
9	2050280313	Ball	3
10	2050465633	Output Spindle	1
11	2050218453	Circlip	1
12	2050465663	Ring, adjusting	1
13	2050280313	Ball	4
14	2050465673	Ring, Locking	1
15	2050465783	Clutch Spring	1
16	2050465803	Cam Follower	1
17	2050465743	Roller	3
18	2050465793	Circlip	1
19	2050482073	Sleeve, retaining	1
20	2050482093	Roller	1
21	2050465813	Cam, ratchet	1
22	2050280313	Ball	18
23	2050465643	Spindle	1
24	2050029932	Clutch Key	1
25	2050481283	Gearbox Module	1
26	2050465983	Bearing	1
27	2050482113	Front Bearing Housing	1
28	2050301043	Pin	1
29	2050279863	Bearing	1
30	2050482123	Rear Bearing Housing	1
31	2050465963	Cylinder	1
32	2050465953	Rotor	1
33	2050465973	Blade	5
34	2050482103	Spacer	1
35	2050480143	Pistol Grip	1
36	2050369163	'O' Ring	1
37	2050482273	Plate, adapter	1
38	2050482263	Valve, shut off	1
39	2050474043	Spring, shut off	1
40	2050474033	Plate, manifold	1
41	2050482323	Inlet Adapter Assy.	1
42	2050482243	'O' Ring	1
43	2050472763	Exhaust Cap	1
44	2050472743	Exhaust Element	1
45	2050474123	Exhaust Element	1
46	2050472733	Exhaust Element	1
47	2050482233	Adapter, inlet, 1/4 BSP	1
48	2050482243	'O' Ring	1
49	2050481453	Filter	1
50	2050369193	'O' Ring	1
51	2050268513	'O' Ring	1
52	2050482303	Seat, valve	1
53	2050479463	Sleeve, valve	1
54	2050482313	Plunger	1
55	2050280163	'O' Ring	1
56	2050474053	Trigger	1
57	2050479453	Valve, reverse with lever	1
58	2050467703	Spring Plunger	1
59	2050256753	Pin	1
60	2050323843	Set Screw	2
61	2050482463	Inlet Bolt	1
100	6158726110	Warning Label	1

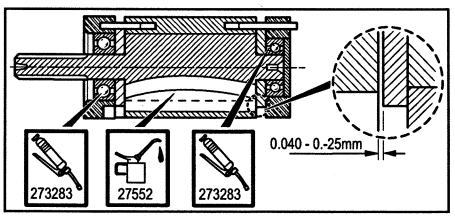

© 2004. Desoutter. HP2 7DR. UK

Part No. 2050489373

CHICAGO PNEUMATIC INDUSTRIAL
SALES AND SERVICE LOCATIONS

CPD Asia
PO Box 1516
Shatin Central Post Office
New Territories
or
Unit 2103 Citimark
28 Yuen Shun Circuit
Shatin, New Territories
Hong Kong
Tel: (852) 2357 0963
Fax: (852) 2763 1875

Atlas Copco Tools Australia
P O Box 6133
Blacktown
NSW 2148
or
3 Bessemer Street
Blacktown
NSW 2148
Australia
Tel: (61) 2 9621 9900
Fax: (61) 2 9621 9966

Chicago Pneumatic Brasil Ltda
Av.Mascote, 159
CEP: 04363-000
Sao Paulo, SP 04363000
or
Av.Mascote, 159
Sao Paulo, SP 04363000
Brazil
Tel: (55) 62 73 14
Fax: (55) 55 63 92 08

CPDI China
11/F, China
Venturetech Plaza
No 819, Nanjing West Road,
Shanghai- 200041
China
Tel: (86) 21 62551331 (ext 556)
Fax: (86) 21 6258 7038

CPD International
Eaton Road, Hemel Hempstead
Herts, HP2 7DR
England
Tel: (44) 1442 344 300
Fax: (44) 1442 344 602

Desoutter Belgium & Luxembourg
Bd. Du Souverain 47 Vorstlaan
Bruxelles 1160 Brussels
Belgium
Tel: (32) 2 660 4938
Fax: (32) 2 672 6092

Georges Renault
199 route de Clisson
BP 13627
44236 St Sébastien sur Loire
Cedex
France
Tel: (33) 2 40 80 20 00
Fax: (33) 2 40 33 27 07

Desoutter Germany
Edmund-Seng-Strasse 3-5
63477 Maintal
Germany
Tel: (49) 6181 4110
Fax: (49) 6181 411184

Chicago Pneumatic Sales
A Division of Atlas Copco India Ltd
Chemtex House, First floor
Main Street, Hiranandani Complex
Powai, Mumbai – 4000 76
India
Tel: (91) 22 570 89 11
Fax: (91) 22 570 50 42

Desoutter Italy
Viale Repubblica 65
20035 Lissone
Italy
Tel: (39) 039 244 101
Fax: (39) 039 465 5025

Desoutter Netherlands
Charles Petitweg 7 - 8
4827 HJ Breda
Netherlands
Tel: (31) 765 878 668
Fax: (31) 765 878 825

Desoutter Iberia
c./ Serrano 120
28006 Madrid
Spain
Tel: (34) 91 590 3152
Fax: (34) 91 590 3161

Atlas Copco Industrial Technique
A division of
Atlas Copco S.A.(pty) ltd.
PO Box 14110
Witfield 1467
or
Hughes Business Park
Salinga Road
Witfield Ext 30
Boksburg 1460
South Africa
Tel: (27) 11 821 9300
Fax: (27) 11 821 9360

Desoutter Sales UK
Eaton Road, Hemel Hempstead
Herts, HP2 7DR
England
Tel: (44) 1442 344 301
Fax: (44) 1442 344 600

Chicago Pneumatic Tool Co.
1800 Overview Drive
Rock Hill
South Carolina 29730
USA
Tel: (1) 803 817 7000
Fax: (1) 803 817 7257

© 2004. Desoutter. HP2 7DR. UK
Part No. 2050489373

F

(1) **CE DÉCLARATION DE CONFORMITÉ** - (2) Nous, DESOUTTER LTD HP2 7DR, UK- (3) déclarons que le(s) produit(s): - (4) type(s): - (5) est (sont) en conformité avec les exigences de la Directive du conseil, concernant les législations des états membres relatives - (6) aux **"machines" 98/37/CE (26/06/98) -** (7) norme(s) harmonisée(s) applicable(s): - (8) norme(s) nationale(s) applicable(s): - (9) NOM et FONCTION de l'émetteur : – (10) Date:

ES

(1) **DECLARACION DE CONFORMIDAD CE** - (2) Nosotros DESOUTTER LTD HP2 7DR, UK - (3) declaramos que el producto : - (4) tipo de máquina : - (5) es conforme a los requisitos de la Directiva del Consejo sobre la aproximación de las leyes de los Estados Miembros con relación - (6) a la **"maquinaria" 98/37/CE (26/06/98)** - (7) normas armonizadas aplicadas : - (8) normas nacionales aplicadas : - (9) Nombre y cargo del expedidor : - (10) Fecha:

D

(1) **EG-KONFORMITÄTSERKLÄRUNG** - (2) Wir, DESOUTTER LTD HP2 7DR, UK - (3) erklären hiermit, daß das (die) Produkt(e) : - (4) Typ(en) : - (5) den Anforderungen der EG-Richtlinie zur Angleichung der Rechtsvorschriften der Mitgliedsstaaten - (6) für **"Maschinen" 98/37/EG (26/06/98)** - (7) geltende harmonisierte Norme(n) : - (8) geltende nationale Norme(n) : - (9) NAME und EIGENSCHAFT des Ausstellers : - (10) Datum:

I

(1) **DICHIARAZIONE DI CONFORMITÀ CE** - (2) La Società : DESOUTTER LTD HP2 7DR, UK - (3) dichiara che il(i) prodotto(i): - (4) tipo: - (5) è (sono) in conformità con le esigenze previste dalla Direttiva del Consiglio, sulle legislazioni degli Stati membri relative: - (6) alle **"macchine" 98/37/CE (26/06/98)** - (7) norma(e) armonizzat(e) applicabile(i): - (8) norma(e) nazional(e)i applicabile(i): - (9) NOME e FUNZIONE del dichiarante - (10) Data:

P

(1) **DECLARAÇÃO DE CONFORMIDADE CE** - (2) Nós DESOUTTER LTD HP2 7DR, UK - (3) declaramos que o produto: - (4) tipo de máquina: - (5) está em conformidade com os requisitos da Directiva do Conselho, referente às legislações dos Estados-membros relacionados com: - (6) **"maquinaria" 98/37/CE (26/06/98)** - (7) Normas harmonizadas aplicáveis: - (8) Normas nacionais aplicáveis: - (9) Nome e cargo do emissor: - (10) Data:

FIN

(1) **ILMOITUS YHDENMUKAISUUDESTA EY** - (2) Me Toiminimi DESOUTTER LTD HP2 7DR, UK - (3) vakuutamme, että tuote / tuotteet : - (4) tyyppi(-pit) : - (5) on / ovat yhdenmukainen(-sia) neuvoston jäsenmaiden lainsäädäntöä koskevien direktiivin vaatimusten kanssa, jotka koskevat : - (6) **"koneita" 98/37/EY (26/06/98)** - (7) yhdenmukaistettu(-tut) soveltuva(t) standardi(t) : - (8) - soveltuva(t) kotimainen(-set) standardi(t) : - (9) ilmoituksen antajan NIMI ja ASEMA – (10) Päiväys:

S

(1) **EG-DEKLARATION OM ÖVERENSSTÄMMELSE** - (2) Vi - (DESOUTTER LTD HP2 7DR, UK 3) Förklarar att maskinen : - (4) Maskintyp : - (5) För vilken denna deklaration gäller, överensstämmer med kraven i Ministerradets direktiv om harmonisering av medlemsstaternas lagar rörande - (6) **"maskiner" 98/37/EEG (26/06/98)** - (7) Harmoniserade standarder som tillämpats : - (8) Nationella standarder som tillämpats : - (9) Utfärdarens namn och befattning : - (10) Datum :

N

(1) **EF ERKLÆRING OM OVERENSSTEMMELSE** - (2) Vi DESOUTTER LTD HP2 7DR, UK - (3) Erk lærer at produktet/produktene : - (4) av type : - (5) er i overensstemmelse med de krav som finnes i Ministerrådets direktiver om tilnærming av Medlemsstate nes lover vedrørende : - (6) **"maskiner" 98/37/EF (26/06/98)** - (7) Harmoniserende standarder som er anvendt : - (8) Nasjonale standarder som er anvendt : - (9) Utsteders navn og stilling : - (10) Dato:

DK

(1) **EF OVERENSSTEMMELSESERKLÆRING** - (2) Vi DESOUTTER LTD HP2 7DR, UK - (3) erklærer at produktet(erne) : - (4) type : - (5) er i overensstemmelse med kravene i Rådets Direktiv vedr. tilnærmelse mellem medlemslandenes love for - (6) **"maskiner" 98/37/EF (26/06/98)** - (7) Gældende harmoniserede standarder : - (8) Nationale standarder : - (9) Udsteder, navn og stilling : - (10) Dato:

NL

(1) **EG-VERKLARING VAN OVEREENSTEMMING** - (2) De firma : DESOUTTER LTD HP2 7DR, UK - (3) verklaart hierbij dat het (de) produkt(en) - (4) type : - (5) in overeenstemming is (zijn) met de vereisten van de richtlijn van de Raad inzake de onderlinge aanpassing van de wetgevingen van de lidstaten betreffende : (6) **"machines" 98/37/EG (26/06/98)** - (7) geldige geharmoniseerde norm(en) : - (8) geldige nationale norm(en) : - (9) NAAM en FUNCTIE van de opsteller : - (10) Datum:

GR

(1) ΔΗΛΩΣΗ ΠΙΣΤΟΤΗΤΑΣ ΕΚ – (2) Η εταιρεία : DESOUTTER LTD HP2 7DR, UK – (3) δηλώνει υπεύθυνα ότι το(τα) προϊόν(-ντα) : – (4) τύπου(-ων) : – (5) είναι σύμφωνο(-α) *προς τις* απαιτήσεις της Οδηγίας του Συμβουλίου που αφορά την προσέγγιση των νομοθεσιών των κρατών μελών τις οχετικές *με* : – (6) *τα* "μηχανήματα" 98/37/ΕΟΚ (26/08/98) – (7) εφαρμοστέο(-α) εναρμονισμένο(-α) πρότυπο(-α): – (8) εθνικό(-ά) εφαρμοστέο(-α) πρότυπο(-α): – (9) ΟΝΟΜΑ και ΑΡΜΟΔΙΟΤΗΤΑ του δηλούντος: - (10) Ημερομηνία

中

(1)EC相容宣告
(2)我们：DESCOUTTER LTD HP2 7DR UK
(3)宣告产品：螺丝起子
(4)类别：P:6,3bar
(5)和委员会各成员国政府表明相关事件立场的法律近似条文要求相容：
(6)遵照“机械”98/37/EC (26/06/98)
(7)可应用协调标准：EN792-6
(8)可应用国家标准：
(9)发行者姓名和职位：J.BUCK (产品安全经理)
(10)日期:23/03/2004

GB (1) **EC Declaration of conformity**

(2) We : DESOUTTER LTD HP2 7DR UK

(3) declared that the product:

(GB)	Screwdriver	(F)	Tournevis
(ES)	Destornillador	(D)	Schraubenzieher
(I)	Giraviti	(P)	Chave de Fenda
(FIN)	Ruuvimeisseli	(S)	Skruvdragare
(N)	Skrutrekker	(DK)	Skruetrækker
(NL)	Schroevedraaier	(GR)	Κατσαβίδι

(4) type(s) :

P : 6,3 bar

(5) is in conformity with the requirements of the Council Directives on the approximation of the laws of the Member States position of issues:

(6) to "machinery" 98/37/EC (26/06/98)
(7) applicable harmonized standard : EN792- 6
(8) applicable national standard:

(9) Name and position of issuer: J. BUCK
(Product Safety Manager)

(10) Date : 23/03/2004